КНМ
ООО НАУЧНО-ПРОИЗВОДСТВЕННАЯ ФИРМА
КУБАНЬНЕФТЕМАШ

О КОМПАНИИ

ООО НАУЧНО ПРОИЗВОДСТВЕННАЯ ФИРМА КУБАНЬНЕФТЕМАШ

с **2006 года**
на рынке

7683 м²
производственной площади

115 000 +
изготовленных изделий

ООО «НПФ Кубаньнефтемаш» - компания, занимающаяся разработкой, производством и поставкой инновационного и импортозамещающего термостойкого оборудования высочайшего качества, гарантирующего проведение полного процесса термической обработки месторождений сверхвязкой нефти (СВН) и газа.

Основной российский производитель и поставщик комплексов термостойкого оборудования любой сложности для добычи нефти при паротепловом воздействии на пласт

Работает для всего мира

КЛЮЧЕВЫЕ КАЧЕСТВА КОМПАНИИ

ООО НАУЧНО ПРОИЗВОДСТВЕННАЯ ФИРМА КУБАНЬНЕФТЕМАШ

КЛИЕНТООРИЕНТИРОВАННОСТЬ

Разработка, изготовление и сертификация инновационного нефтепромыслового оборудования любой сложности по техническому заданию Заказчика. Компания в короткие сроки реагирует на меняющиеся потребности Заказчика.

ВЫСОКИЙ ПРОИЗВОДСТВЕННЫЙ И НАУЧНО-ТЕХНИЧЕСКИЙ УРОВЕНЬ

Полный цикл производства в рамках одного предприятия. Тщательный контроль качества изготавливаемого оборудования на всех этапах технического и производственного процесса. Наличие собственного конструкторского бюро, огромного опыта, использование передовых технологий производства, многочисленные патенты на изобретения делают ООО «НПФ Кубаньнефтемаш» одной из лидирующих компаний по стране.

ШИРОКИЙ СПЕКТР ПРОДУКЦИИ

Широкий ассортимент нефтегазопромыслового оборудования и его комплексов как для корпоративных, так и для частных клиентов.

ПОСТОЯННОЕ УЛУЧШЕНИЕ И ОБЕСПЕЧЕНИЕ ВЫСОКОГО КАЧЕСТВА

Создание принципиально новых и эффективных подходов для решения производственных задач. Высочайший уровень качества выпускаемой продукции, максимальная оптимизация и автоматизация процессов. Всё это позволяет увеличивать объемы добычи полезных ископаемых, совершенствовать технологии строительства скважин.

СЕРВИС НА ВЫСШЕМ УРОВНЕ

Полный спектр сервисных услуг и инженерное сопровождение оборудования. Постоянная обратная связь, обеспечивающая высокий уровень технической поддержки. Доставка точно в срок.

СИСТЕМА МЕНЕДЖМЕНТА КАЧЕСТВА

ISO 9001-2015

ГЕОГРАФИЯ ДЕЯТЕЛЬНОСТИ

ООО НАУЧНО ПРОИЗВОДСТВЕННАЯ ФИРМА КУБАНЬНЕФТЕМАШ

Компания ООО «НПФ Кубаньнефтемаш» расширяет свое присутствие на мировом рынке

ОПТИМАЛЬНОЕ СООТНОШЕНИЕ «ЦЕНА-КАЧЕСТВО»
НЕ УСТУПАЕТ АНАЛОГАМ ВЕДУЩИХ МИРОВЫХ ПРОИЗВОДИТЕЛЕЙ

ОСНОВНЫЕ РЕГИОНЫ ПОСТАВОК:

- Краснодарский край
- Московская область
- Самарская область
- Саратовская область
- Сахалинская область
- Республика Коми
- Республика Татарстан
- Республика Узбекистан
- Республика Казахстан
- Грузия
- Куба

УСТОЙЧИВОЕ РАЗВИТИЕ И РАСШИРЕНИЕ ПРОИЗВОДСТВА

НАЦИОНАЛЬНЫЕ ПРОЕКТЫ РОССИИ ПРОИЗВОДИТЕЛЬНОСТЬ ТРУДА

«РЦК»

МИНИСТЕРСТВО ЭКОНОМИЧЕСКОГО РАЗВИТИЯ РОССИЙСКОЙ ФЕДЕРАЦИИ

ООО НАУЧНО ПРОИЗВОДСТВЕННАЯ ФИРМА КУБАНЬНЕФТЕМАШ

ПОБЕДА В КРАЕВОМ КОНКУРСЕ В ОБЛАСТИ КАЧЕСТВА.

- Участие в программе по импортозамещению.
- Участие в национальном проекте «Производительность труда»
- Расширение станочного парка.
- Создания полного комплекса термостойкого оборудования для добычи трудноизвлекаемых запасов нефти.
- Освоения рынка в новых странах и регионах.

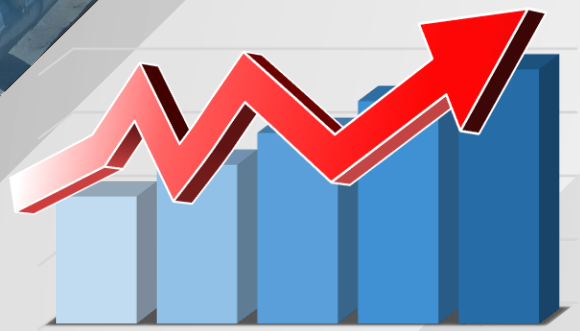

УСТОЙЧИВОЕ РАЗВИТИЕ И РАСШИРЕНИЕ ПРОИЗВОДСТВА

ООО НАУЧНО ПРОИЗВОДСТВЕННАЯ ФИРМА КУБАНЬНЕФТЕМАШ

Краснодарский край

Х краевой конкурс в области качества «Сделано на Кубани»

Диплом лауреата

в номинации

«Товары производственно-технического назначения»

Общество с ограниченной ответственностью «Научно Производственная Фирма Кубаньнефтемаш», Абинский район

Глава администрации (губернатор) Краснодарского края

В.И. Кондратьев

Ноябрь 2022

№ 0766

РЕАЛИЗАЦИЯ НОВЫХ ПРОЕКТОВ, НАПРАВЛЕННЫХ НА РАСШИРЕНИЕ НАРАБОТАННЫХ КОМПЕТЕНЦИЙ

- Арматура промышленная трубопроводная: оборудование, скважинное, устьевое: арматура термостойкая паровая, нагнетательная, добычная, наблюдательная, с термокомпенсацией: задвижки, марка «КНМ».
- Труба теплоизолированная внутрискважинная типов: ТК 114-73, Pp=16 МПа, Tp=350°C, Pmax=17,7МПа, Tmax=356°C.

Промышленный портал Краснодарского края

ПРОГРАММА ИМПОРТОЗАМЕЩЕНИЯ

Made in Russia

ООО НАУЧНО ПРОИЗВОДСТВЕННАЯ ФИРМА КУБАНЬНЕФТЕМАШ

ПРОИЗВОДСТВО ИМПОРТОЗАМЕЩАЮЩЕГО ОБОРУДОВАНИЯ НЕ УСТУПАЮЩЕГО МИРОВЫМ АНАЛОГАМ ПО ТЕХНИЧЕСКОМУ УРОВНЮ И КАЧЕСТВУ

ООО «НПФ Кубаньнефтемаш» производит модернизацию и расширение производства. В 2022 году дополнительно приобретены три металлообрабатывающих станка с числовым программным управлением.

Компания принимает активное участие в программе «Импортозамещение». В рамках программы начат выпуск импортозамещающего нефтегазового оборудования с оптимальным соотношением «цена-качество», в том числе в термостойком исполнении, запорно-регулирующей арматуры
и клапанов, запчасти к насосному оборудованию, аварийно-ловильный инструмент и многое другое.

Компания вышла на новые рынки сбыта и в первом полугодии 2022 года поставила более 1400 штук термостойкого оборудования для добычи высоковязкой нефти при нагнетании пара в нефтяные пласты за рубеж.

КЛИЕНТООРИЕНТИРОВАННОСТЬ

ООО НАУЧНО ПРОИЗВОДСТВЕННАЯ ФИРМА КУБАНЬНЕФТЕМАШ

Индивидуальный подход к каждому Заказчику!

ВОЗМОЖНОСТЬ ИЗГОТОВЛЕНИЯ ЕДИНИЧНЫХ И МЕЛКОСЕРИЙНЫХ ЗАКАЗОВ

- Изготовление оборудования любой сложности по техническому заданию Заказчика.
- Сертификация оборудования под заказ.
- От готовых и типовых решений до индивидуальных проектов.
- Качественные индивидуальные продукты.
- Компания в короткие сроки реагирует на меняющиеся потребности Заказчика.

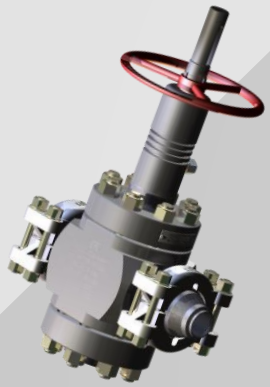

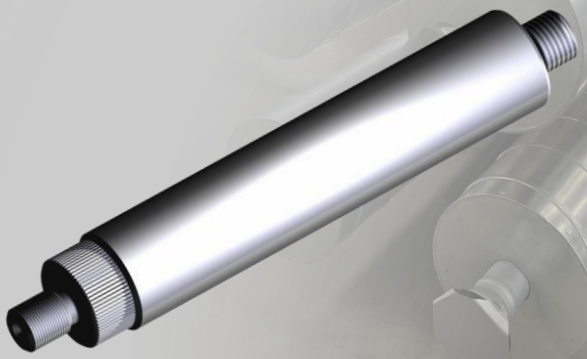

СЕРТИФИКАТЫ СИСТЕМЫ МЕНЕДЖМЕНТА КАЧЕСТВА ISO 9001-2015

ООО НАУЧНО ПРОИЗВОДСТВЕННАЯ ФИРМА КУБАНЬНЕФТЕМАШ

ISO 9001:2015

В НАЛИЧИИ ВСЕ СЕРТИФИКАТЫ, В ТОМ ЧИСЛЕ ЕВРОПЕЙСКОГО УРОВНЯ.

ЛАБОРАТОРИЯ НЕРАЗРУШАЮЩЕГО и РАЗРУШАЮЩЕГО КОНТРОЛЯ

ООО НАУЧНО ПРОИЗВОДСТВЕННАЯ ФИРМА КУБАНЬНЕФТЕМАШ

Квалифицированный контроль — гарантия высокого качества!

НЕРАЗРУШАЮЩИЙ КОНТРОЛЬ (НК) – это проверка надежности объекта, его отдельных элементов и конструкций щадящими методами, не требующими кардинальной разборки или временного выведения из строя. **РАЗРУШАЮЩИЕ ИСПЫТАНИЯ (РИ)** – это проверка соответствия параметров и свойств объекта контроля или материала, из которого он изготовлен, определенным требованиям, при которой могут быть нарушены его эксплуатационные свойства.

ВХОДНОЙ КОНТРОЛЬ - составная часть системы качества предприятия, целью которого служит контроль качества продукции поставщика для предупреждения запуска в производство материалов, несоответствующих установленным требованиям.

ПРОВЕДЕНИЕ ВХОДНОГО КОНТРОЛЯ ПРЕСЛЕДУЕТ СЛЕДУЮЩИЕ ЦЕЛИ:

- ✓ *оценка качества с большей достоверностью;*
- ✓ *взаимное признание поставщиком и потребителем результатов оценки качества;*
- ✓ *определение соответствия качества;*
- ✓ *предупреждение использования в технологическом процессе некачественных материалов.*

УСЛУГИ ЛНК и РК

ООО НАУЧНО ПРОИЗВОДСТВЕННАЯ ФИРМА КУБАНЬНЕФТЕМАШ

✓ Испытания на ударную вязкость (Копер маятниковый ИО 5003-0,3)

Испытание материалов на ударную вязкость основано на разрушении стандартного образца с концентратором (надрезом) посередине ударом на маятниковом копре. При испытании на удар оценивают работоспособность металла в сложных условиях нагружения и выявляют его склонность к хрупкому разрушению.

✓ Оптико-эмиссионная спектрометрия (Спектрометр оптико-эмиссионный FOUNDRY-MASTER Smart)

Оптико-эмиссионный спектрометр анализирует широкий диапазон элементов от лития до урана в твердых металлических образцах, работая с обширным диапазоном концентраций, очень высокой доверенностью, высокой точностью и низкими пределами обнаружения.

Элементы и концентрации, определяемые оптико-эмиссионным спектрометром, зависят от тестируемого материала и типа используемого анализатора.

✓ Испытания на разрыв (Разрывная машина ИР 6055-500-0)

Контроль σт, σв, относительного удлинения δ%при нормальной температуре образцов металлов, в т.ч. арматурной стали, листового и круглого проката, сварных соединений.

✓ Металлографическое исследование (Микроскоп МЕТАМ ЛВ-41)

Исследование микроструктуры металлов, сплавов и других непрозрачных объектов в отраженном свете в светлом поле при прямом и косом освещении, в темном поле, в поляризованном свете и по методу дифференциально-интерференционного контраста.

УСЛУГИ ЛНК и РК

ООО НАУЧНО ПРОИЗВОДСТВЕННАЯ ФИРМА КУБАНЬНЕФТЕМАШ

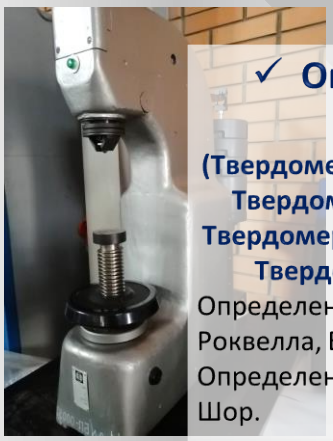

✓ Определение твердости металла и резины

**(Твердомер по методу Роквелла ТР-5006.-02
Твердомер по методу Бринелля ТШ-2М
Твердомер по методу Виккерса NOVOTEST T
Твердомер по Шор 2033ТИР ШОР А)**

Определение твердости металла по методу Роквелла, Бринелля, Виккерса.
Определение твердости резины по методу Шор.

✓ Ультразвуковой контроль (Дефектоскоп ультразвуковой NOVOTEST УД-2301; дефектоскоп «PELENG 307»УДЗ-307ВД)

УЗК неразрушающий метод контроля сварных соединений с просвечиванием проверяемого стыковочного участка ультразвуком, для выявления внутренних дефектов сварки, отклонений химического состава металла от норм, установленных действующими стандартами.
Такая дефектоскопия может выявить шлаковые включения, воздушные полости, наличие неметаллических компонентов, химическую неоднородность в структуре металла.

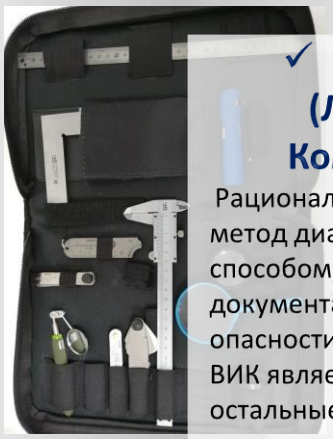

✓ Визуальный контроль (Люксометр ТКА-ПКМ Комплект ВИК базовый)

Рациональный, недорогой и практичный метод диагностики неразрушающим способом, закреплен в руководящей документации объектов всех категорий опасности (ПБ 03-372-00 приложение №1). ВИК является базовым, поскольку все остальные виды дефектоскопии проводятся после положительных результатов визуального измерительного осмотра.

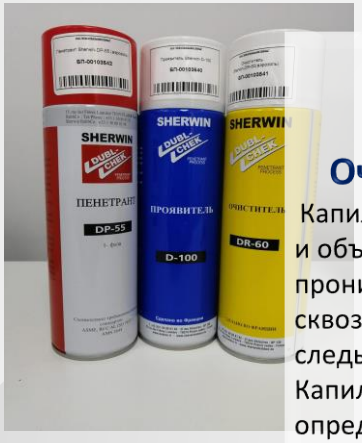

✓ Капиллярный метод контроля (Пенетрант DP-55 (1-я фаза); Очиститель DR-60; Проявитель D-100)

Капиллярные методы– это анализ состояния материалов и объектов с помощью контроля за капиллярным проникновением пенетратов (индикаторных составов) в сквозные и поверхностные дефекты. Индикаторные следы регистрируют с использованием метода ВИК. Капиллярный неразрушающий контроль позволяет определить место расположения, размеры, форму, протяженность, ориентации дефектов. Методика выполнения этого типа НК регламентируется ГОСТ 18442.

УСЛУГИ ЛНК и РК

ООО НАУЧНО ПРОИЗВОДСТВЕННАЯ ФИРМА КУБАНЬНЕФТЕМАШ

✓ Пузырьковый метод контроля герметичности (Вакуумная установка V-DECT для контроля герметичности пузырьковым вакуумным способом)

Пузырьковый метод контроля герметичности с использованием вакуумных рамок – один из основных в течеискании. Согласно ГОСТ Р 56542-2015 «Контроль неразрушающий. Классификация видов и методов», течеискание – это вид неразрушающего контроля (НК) проникающими веществами для обнаружения сквозных дефектов (течей жидкостей или газа). То есть течеискание (ПВТ) относится к контролю проникающими веществами вместе с капиллярным методом (цветной дефектоскопией, ПВК). ПВТ направлен на обнаружение дефектов сквозных (свищей, прожогов, сквозных трещин). Таким образом течеискание – это целое направление в неразрушающем контроле, которое объединяет огромное количество технологий и способов.

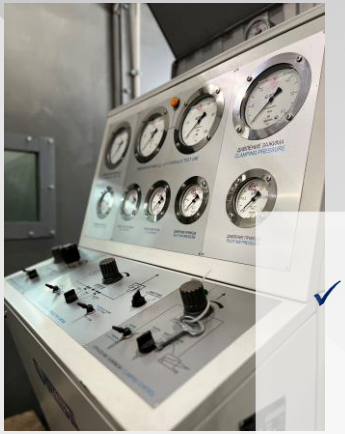

✓ Гидравлические испытания на прочность и герметичность (Стенд ПКТБА-ПГС)

Создание давления жидкости до 160 МПа.
2. Плавное (бесступенчатое) управление давлением:
• гидроиспытаний 1,0...160 МПа;
• пневмоиспытаний 0,05...1 МПа (0,5...20 МПа или 1...40 МПа).
3. Плавное управление зажимом гидроцилиндра испытательного стенда.
4. Автоматическое поддержание установленного давления.
5. Контроль над процессом испытаний с помощью панельных манометров с погрешностью измерений 1,0% (0,6% - по требованию заказчика) и датчиков давления погрешностью измерения 0,25%.
6. В конструкции ПКТБА-ПГС предусмотрены штуцеры для установки контрольных манометров с требуемой погрешностью.

СЕРТИФИКАТЫ СИСТЕМЫ МЕНЕДЖМЕНТА КАЧЕСТВА ISO 9001-2015

ООО НАУЧНО ПРОИЗВОДСТВЕННАЯ ФИРМА КУБАНЬНЕФТЕМАШ

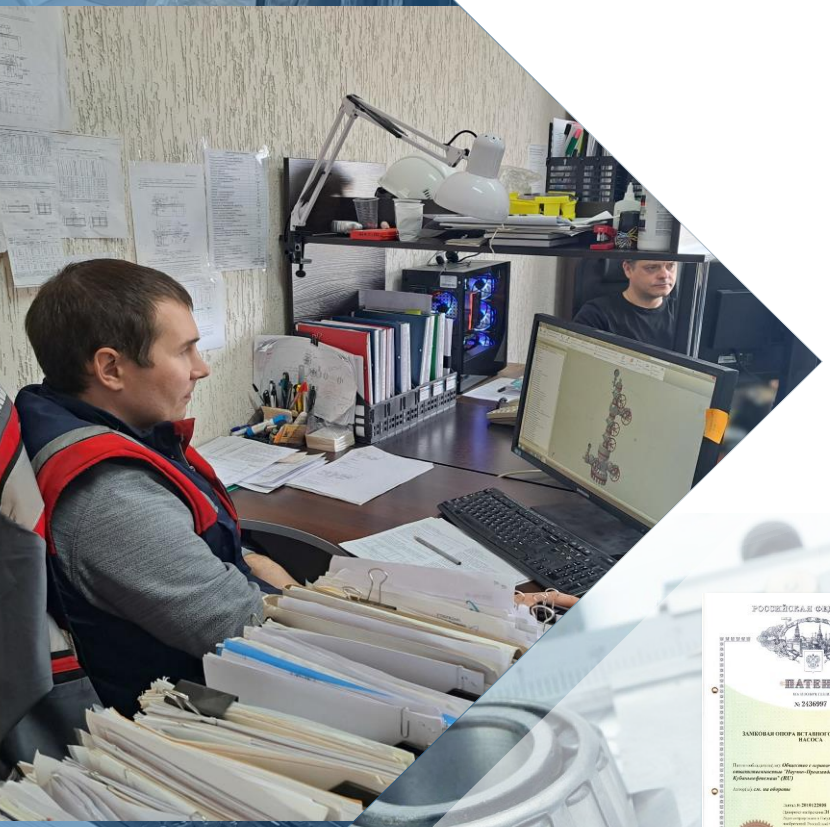

- Наличие собственного конструкторского бюро, инженерно-технологической группы
- Огромный опыт разработки, производства и поставки инновационного термостойкого и импортозамещающего оборудования
- Использование передовых технологий производства
- Многочисленные патенты на изобретения

ПРОИЗВОДСТВЕННЫЕ МОЩНОСТИ

ООО НАУЧНО ПРОИЗВОДСТВЕННАЯ ФИРМА КУБАНЬНЕФТЕМАШ

ПРОИЗВОДСТВО ОБОРУДОВАНИЯ, НЕ УСТУПАЮЩЕГО МИРОВЫМ АНАЛОГАМ ПО ТЕХНИЧЕСКОМУ УРОВНЮ И КАЧЕСТВУ

В ООО «НПФ Кубаньнефтемаш» имеются семь построенных по современным технологиям крупных цехов:

- **токарные (цех №1, №6);**
- **механосборочный (цех №2);**
- **цеха производства трубной продукции (цех №3, №5);**
- **цеха дробеструйной и пескоструйной обработки;**
- **компрессорный цех;**
- **малярный цех;**
- **столярный цех;**
- **электромеханический цех;**
- **гальванический цех;**
- **цех термической обработки;**
- **распиловочный цех.**

Все цеха оснащены грузоподъемным оборудованием, стационарной системой вентиляции и обогрева, водоснабжения, освещения и противопожарной защитой.

ТОКАРНЫЕ И МЕХАНОСБОРОЧНЫЙ ЦЕХА

ООО НАУЧНО ПРОИЗВОДСТВЕННАЯ ФИРМА КУБАНЬНЕФТЕМАШ

Токарный цех площадью 1423,5 м² оборудован станочным, сварочным, грузоподъемным оборудованием. Механосборочный цех площадью 873 м² оборудован тремя полуавтоматическими станками для распиловки материала фирмы «Bomar», компрессорным оборудованием, оборудованием для опрессовки и гидравлического испытания выпускаемой продукции.

В токарных цехах осуществляется процесс изготовления деталей, каждая деталь проходит инструментальный замер. После изготовления и контроля детали отправляются на промежуточный склад, далее на сборку оборудования в сборочный цех. Опрессовка произведенной продукции происходит на специальном стенде на каждом этапе сборки. Специалисты ОТК проводят пооперационный контроль изготавливаемых деталей, присутствует при каждом процессе испытания. Весь поступаемый на предприятие материал проходит входной контроль.

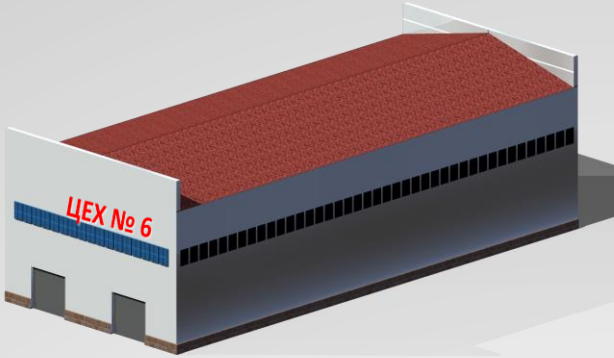

ЦЕХА ПРОИЗВОДСТВА ТРУБНОЙ ПРОДУКЦИИ

ООО НАУЧНО ПРОИЗВОДСТВЕННАЯ ФИРМА КУБАНЬНЕФТЕМАШ

Цех производства трубной продукции №3, площадью 968 м² оборудован пятью печами, вакуумным оборудованием, сварочным оборудованием в том числе установкой для проведения электронно-лучевой сварки, оборудованием для нанесения экранновакуумной изоляции, контрольно-измерительным оборудованием для проведения теплофизических испытаний, оборудованием для проведения контроля вакуумной плотности сварных соединений, грузоподъемным оборудованием.

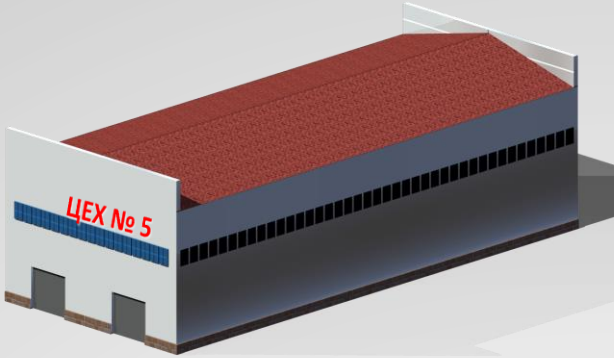

Цех производства трубной продукции №5 площадью 1472,7 оборудован станочным парком трубонарезных станков, грузоподъемными механизмами, сварочным оборудованием, муфтонаворотным станком, оборудованием и стендом для проведения теплофизических испытаний, испытательной шахтой и оборудованием для укладки теплоизоляции паропроводов.

СТАНОЧНЫЙ ПАРК ПРЕДПРИЯТИЯ

ООО НАУЧНО ПРОИЗВОДСТВЕННАЯ ФИРМА КУБАНЬНЕФТЕМАШ

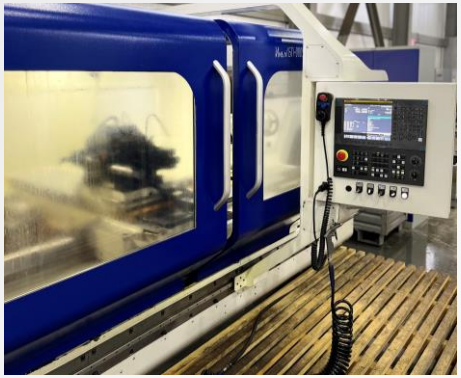

В станочном парке предприятия имеются станки:

- токарные универсальные;
- токарные трубонарезные;
- токарные с управлением ЧПУ фирмы «HAAS», «Hision»;
- горизонтально-фрезерные;
- вертикально-фрезерные;
- фрезерные с управлением ЧПУ фирмы «HAAS», «Fagima»;
- сверлильные;
- радиально-сверлильные;
- расточные;
- плоскошлифовальные;
- круглошлифовальные;
- полуавтоматические ленточно-пильные фирмы «BOMAR»;
- универсальный муфтонаворотный станок;
- притирочный станок.

Сварочное оборудование, применяемое на производстве, представлено фирмой «KEMPPI» для проведения сварочных работ методом полуавтоматической сварки плавящимся электродом в среде смеси аргона с углекислым газом (MAG). Ручная дуговая сварка плавящимся электродом осуществляется на источниках питания фирмы «LORCH»(MMA). Аргонно-дуговая сварка (TIG) осуществляется на установках «LORCH». Электронно-лучевая сварка в вакууме производится на установке 6F40 производства ООО «НПК ТЭТа».

ОСНОВНАЯ ЛИНЕЙКА ПРОДУКЦИИ И УСЛУГИ

ООО НАУЧНО ПРОИЗВОДСТВЕННАЯ ФИРМА КУБАНЬНЕФТЕМАШ

- Оборудование для парогенераторных установок.
- Запорно-регулирующая арматура и клапаны.
- Комплекс термостойкого оборудования.
- Оборудование для эксплуатации скважин штанговыми глубинными насосами.
- Оборудование для ПХГ.
- Оборудование для борьбы с пескопроявлениями.
- Оборудование для бурения и КРС.
- Услуги по термообработке, металлообработке, ремонту оборудования, ЛНК.
- Новые разработки.
- Аварийно-ловильный инструмент.

ООО НАУЧНО ПРОИЗВОДСТВЕННАЯ ФИРМА КУБАНЬНЕФТЕМАШ

КОМПЛЕКС ТЕРМОСТОЙКОГО ОБОРУДОВАНИЯ

ОБЕСПЕЧИВАЕТ:
- ВЫСОКУЮ НЕФТЕОТДАЧУ
- СОКРАЩЕНИЕ ЭКСПЛУАТАЦИОННЫХ РАСХОДОВ
- ПРОВЕДЕНИЕ ПОЛНОГО ПРОЦЕССА ТЕРМООБРАБОТКИ

ПРЕДОТВРАЩАЕТ:
- ГИДРАТООБРАЗОВАНИЕ
- ПАРАФИНООБРАЗОВАНИЕ
- ОТТАИВАНИЕ МНОГОЛЕТНЕМЕРЗЛЫХ ПОРОД

ВЫДЕРЖИВАЕТ:
- МНОГОКРАТНЫЕ ТЕПЛОЦИКЛИЧЕСКИЕ НАГРУЗКИ
- ВЫСОКУЮ ТЕМПЕРАТУРУ ТЕПЛОНОСИТЕЛЯ
- ВЫСОКОЕ ДАВЛЕНИЕ

ТРУБА ТЕПЛОИЗОЛИРОВАННАЯ

ПАКЕР ТЕРМОСТОЙКИЙ С ПЕРЕКЛЮЧАТЕЛЕМ ПОТОКОВ (ОБЕСПЕЧИВАЕТ ОТВОД ГАЗА ИЗ ПОДПАКЕРНОГО ПРОСТРАНСТВА)

ВЫСОКОТЕМПЕРАТУРНЫЙ ПАР ДОСТАВЛЯЕТСЯ ДО ЗАБОЯ СКВАЖИНЫ

Самая совершенная технология ЭКРАННО-ВАКУУМНОЙ ТЕПЛОИЗОЛЯЦИИ ТРУБ, коэффициент теплопроводности которых 0,006 Вт/(м·К)

✓предотвращает тепловые потери
✓сокращает удельный расход пара
✓сохраняет целостность конструкции скважины и цементного камня

ПОСЛЕДУЮЩАЯ ДОБЫЧА НЕФТИ БЕЗ ИЗВЛЕЧЕНИЯ ТЕРМООБОРУДОВАНИЯ

РАБОТАЕТ В 2-Х НАПРАВЛЕНИЯХ

ОБОРУДОВАНИЕ ДЛЯ ПАРОГЕНЕРАТОРНЫХ УСТАНОВОК

ООО НАУЧНО ПРОИЗВОДСТВЕННАЯ ФИРМА КУБАНЬНЕФТЕМАШ

УЗЛЫ И ДЕТАЛИ ДЛЯ ТЕХНОЛОГИЧЕСКИХ УСТРОЙСТВ И ТРУБОПРОВОДОВ

Секции трубопровода входят в состав комплекса термостойкого
оборудования, для использования технологии добычи нефти методом теплового воздействия на пласт. В качестве внешнего теплоизоляционного слоя используются гранулированное пеностекло и жёсткие цилиндры с внешним защитным кожухом из листа толщиной s=0,8-1 мм.

Температура рабочей среды Tmax, не более 356 °С.
Рабочее давление Pmax, не более 17,7 МПа.
Температура на поверхности кожуха не более, 55 °С.

ПРЕИМУЩЕСТВА:

1. Сохранение энергии при передаче теплоносителя от мобильных тепло-генераторных установок до арматуры устья скважин.
2. Секции различной длины позволяют смонтировать паропровод любой конфигурации и траектории без необходимости применения постоянных опор.
3. Возможно повторное применение без проведения сварных работ.
4. Для удобства монтажа используются специальные опорные площадки и захваты.
5. Малая металлоемкость оборудования.
6. Короткие сроки монтажа паропровода мобильного.
7. Ограничивается риск замерзания труб в случае периодов неиспользования установок в условиях холодного климата.
8. Использование соединения Грейлок вместо фланцевого.

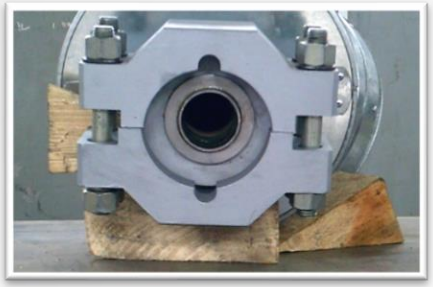

ОБОРУДОВАНИЕ ДЛЯ ПАРОГЕНЕРАТОРНЫХ УСТАНОВОК

ООО НАУЧНО ПРОИЗВОДСТВЕННАЯ ФИРМА КУБАНЬНЕФТЕМАШ

КОЛЛЕКТОР ПАРОВОЙ

Данное оборудование предназначено для распределения пара по паропроводам при нагнетании в пласты с целью повышения нефтеотдачи через паронагнетательные и добывающие скважины.

Температура рабочей среды Tmax, не более 356 °С.
Рабочее давление Pmax, не более 17,7 МПа.

ПРЕИМУЩЕСТВА:

1. **Равномерная подача пара с равным давлением.**
2. **Выдерживает многократные теплоциклические нагрузки.**

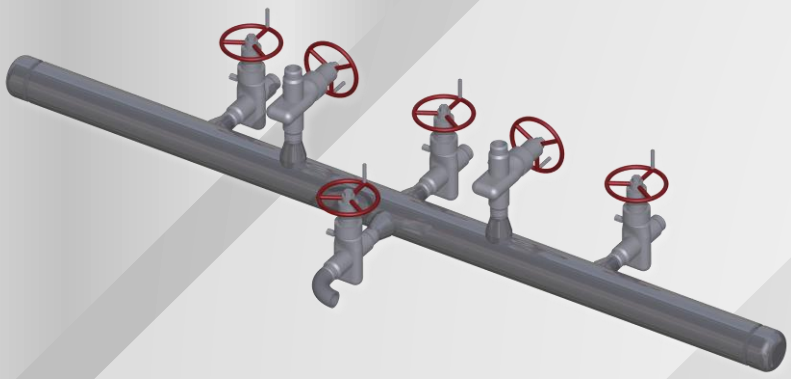

ЗАПОРНО-РЕГУЛИРУЮЩАЯ АРМАТУРА И КЛАПАНЫ

ООО НАУЧНО ПРОИЗВОДСТВЕННАЯ ФИРМА КУБАНЬНЕФТЕМАШ

КЛАПАН ПАРОВОЙ (МАНОМЕТРИЧЕСКИЙ)

Применяется в качестве запорного устройства на сосудах и трубопроводах, а также для сброса и замера давления.

Температура рабочей среды, не более 356 °С.
Рабочее давление не более 17,7 Мпа.

ПРЕИМУЩЕСТВА:

1. **Повышенная надёжность при долгосрочной эксплуатации на линиях аппаратуры.**
2. **Возможность наблюдения за давлением.**
3. **Оснащен запорным механизмом для возможности замены манометра.**

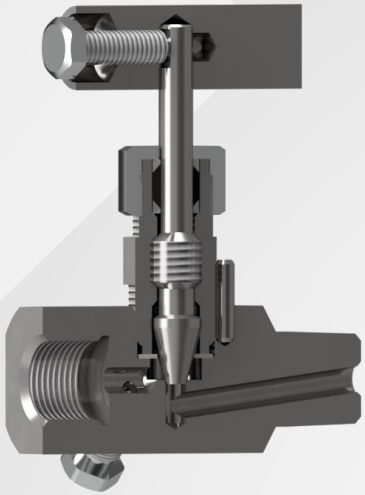

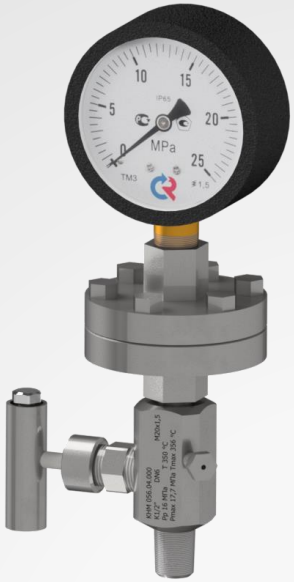

ЗАПОРНО-РЕГУЛИРУЮЩАЯ АРМАТУРА И КЛАПАНЫ

ООО НАУЧНО ПРОИЗВОДСТВЕННАЯ ФИРМА КУБАНЬНЕФТЕМАШ

КЛАПАН ОБРАТНЫЙ ПАРОВОЙ

Предназначен для предотвращения обратного хода рабочей среды и попадания скважинной среды в парогенератор.
Клапан входит в состав комплекта арматуры термостойкой для парогенератора при использовании технологии добычи высоковязкой нефти методом теплового воздействия на пласт. Клапан устанавливается в составе паропровода.

Температура рабочей среды Tmax, не более 356 °С.

Рабочее давление Pmax, не более 17,7 МПа .

ПРЕИМУЩЕСТВА:

1. **Удобство монтажа.**
2. **Высокие качество и эффективность.**
3. **Универсальность, компактные габариты.**

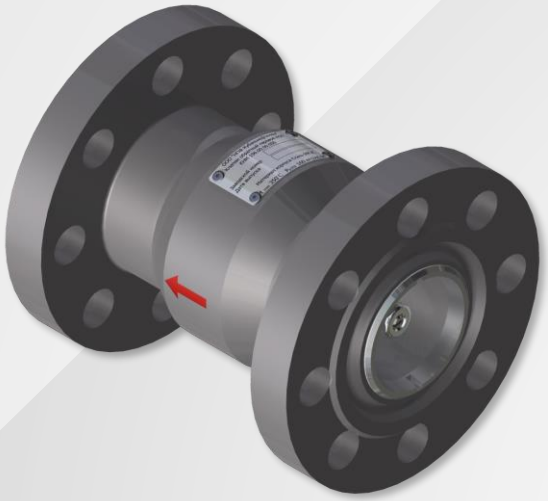

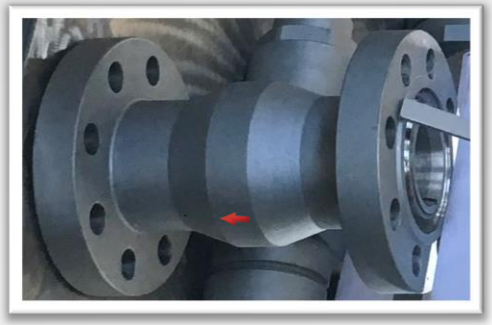

ЗАПОРНО-РЕГУЛИРУЮЩАЯ АРМАТУРА И КЛАПАНЫ

ООО НАУЧНО ПРОИЗВОДСТВЕННАЯ ФИРМА КУБАНЬНЕФТЕМАШ

КЛАПАН ОБРАТНЫЙ ПАРОВОЙ КОП 80-25 К1 У1

Клапан обратный паровой предназначен для предотвращения обратного потока рабочей среды и надежной защиты трубопровода от гидравлического удара путем плавного снижения скорости потока. Может быть установлен в любом пространственном положении (горизонтальном, вертикальном).

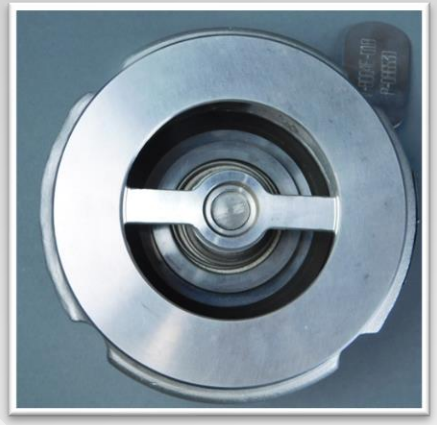

Температура рабочей среды, не более 356 °С.
Рабочее давление не более 17,7 Мпа.
Класс герметичности СС по ГОСТ Р 54808-2011.

ПРЕИМУЩЕСТВА:

1. **Бесшумный клапан обратный простой в обслуживании с минимальными затратами.**
2. **Позволяет увеличивать срок эксплуатации защищаемого оборудования.**
3. **Герметичное межфланцевое соединение.**
4. **Надежная работа при высоких температурах и давлении.**

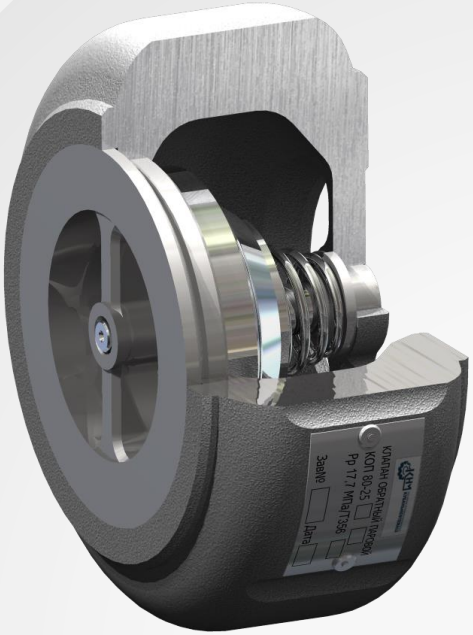

ЗАПОРНО-РЕГУЛИРУЮЩАЯ АРМАТУРА И КЛАПАНЫ

ООО НАУЧНО ПРОИЗВОДСТВЕННАЯ ФИРМА КУБАНЬНЕФТЕМАШ

ЗАДВИЖКА ПРЯМОТОЧНАЯ ШИБЕРНАЯ ЗПШК

Предназначены для перекрытия проходного канала устьевой арматуры паронагнетательных и добывающих скважин и трубопроводов.

Условные проходы, мм — 50; 65; 80; 100.
Температура рабочей среды Tmax, не более 356 °С.
Рабочее давление, МПа — 1,6; 2,5; 4; 6,3; 16; 21.
Присоединительные размеры фланцев по российским стандартам:
ГОСТ 28919, ГОСТ 33259, ГОСТ 12815.
Вид климатического исполнения УХЛ(ХЛ) по ГОСТ 15150.
Коррозионно-стойкое исполнение: К1 по ГОСТ 13846-89.

ПРЕИМУЩЕСТВА:

1. **Плавное открытие-закрытие шиберной задвижки с небольшим усилием.**
2. **Затворная часть задвижки имеет двухстороннее уплотнение, что делает задвижку герметичной и надежной. Тип уплотнения: металл-термостойкий полимер.**
3. **Герметизирующий узел седло-шибер выполнен с возможностью углового и осевого смещения для предотвращения повреждения поверхности шибера при температурных деформациях, что способствует продлению срока службы.**
4. **Шпиндель задвижки, вне зависимости от его положения, закрыт сверху защитным колпаком, что не позволяет атмосферным осадкам попадать в зону соприкосновения шпинделя с пятой.**

ЗАПОРНО-РЕГУЛИРУЮЩАЯ АРМАТУРА И КЛАПАНЫ

ООО НАУЧНО ПРОИЗВОДСТВЕННАЯ ФИРМА КУБАНЬНЕФТЕМАШ

ЗАДВИЖКА ПРЯМОТОЧНАЯ ШИБЕРНАЯ ЗПШК ТЕПЛОИЗОЛИРОВАННАЯ

Предназначены для перекрытия проходного канала добывающих скважин и трубопроводов.

Условные проходы, мм — 50; 100.
Температура рабочей среды Tmax, не более 250 °С.
Рабочее давление, МПа — 1,6; 2,5; 4,0.
Присоединение: фланцевое, резьбовое, бугельное, БРС.
Вид климатического исполнения УХЛ(ХЛ) по ГОСТ 15150.
Класс герметичности А по ГОСТ 9544 .
Коррозионно-стойкое исполнение: К1 по ГОСТ 13846-89.

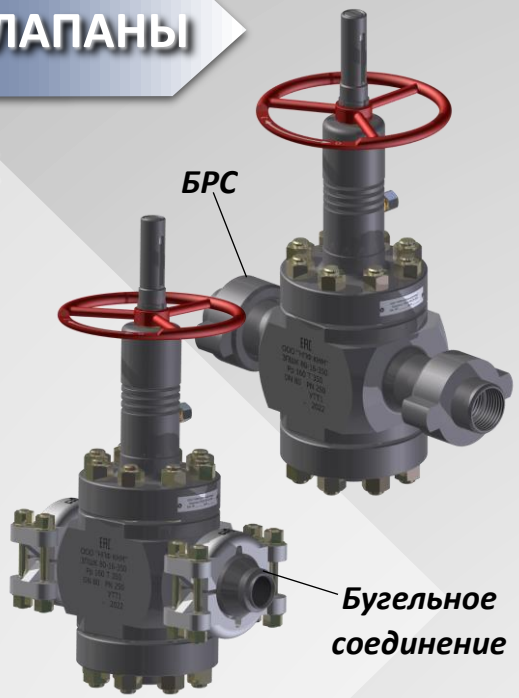

ПРЕИМУЩЕСТВА:

1. **Плавное открытие-закрытие шиберной задвижки с небольшим усилием.**
2. **Двухстороннее уплотнение затворной части задвижки для герметичности и надежности. Тип уплотнения: металл-термостойкий полимер.**
3. **Герметизирующий узел седло-шибер выполнен с возможностью углового и осевого смещения для предотвращения повреждения поверхности шибера при температурных деформациях, что способствует продлению срока службы.**
4. **Шпиндель задвижки, вне зависимости от его положения, закрыт сверху защитным колпаком, что не позволяет атмосферным осадкам попадать в зону соприкосновения шпинделя с пятой.**

ЗАПОРНО-РЕГУЛИРУЮЩАЯ АРМАТУРА И КЛАПАНЫ

ООО НАУЧНО ПРОИЗВОДСТВЕННАЯ ФИРМА КУБАНЬНЕФТЕМАШ

ТЕПЛОИЗОЛЯЦИОННЫЙ ЧЕХОЛ ЗАДВИЖЕК ШИБЕРНЫХ

Эффективная теплоизоляция с применением в качестве теплоизоляционных материалов:

- базальтовая минеральная вата;
- муллитокремнеземистая вата;
- аэрогель на основе стеклянного или кремнеземного волокна.

Лучшее в своем классе покрытие из стеклоткани с 2-х сторонней силиконовой пропиткой. Стеклоткань с силиконовым покрытием отличается гидрофобностью, эластичностью, устойчивостью к истиранию, экстремальным и быстроменяющимся температурам, химической инертностью к большинству агрессивных веществ (кислотам, щелочам, нефтепродуктам, морской воде, пару и др.). Высокие прочностные характеристики обуславливают длительный срок эксплуатации теплоизоляционного чехла.

Применяемые промышленные элементы крепления (ремни, кольца) обеспечивают надежную фиксацию теплоизоляционного чехла задвижки.

ПРЕИМУЩЕСТВА:

1. Снижение теплопотерь.
2. Не прогревают окружающую атмосферу.
3. Обеспечение безопасности персонала и технического оборудования.
4. Обеспечение безопасности эксплуатации путем снижения температуры на поверхности до нормированной по СП 61.13330.2012.

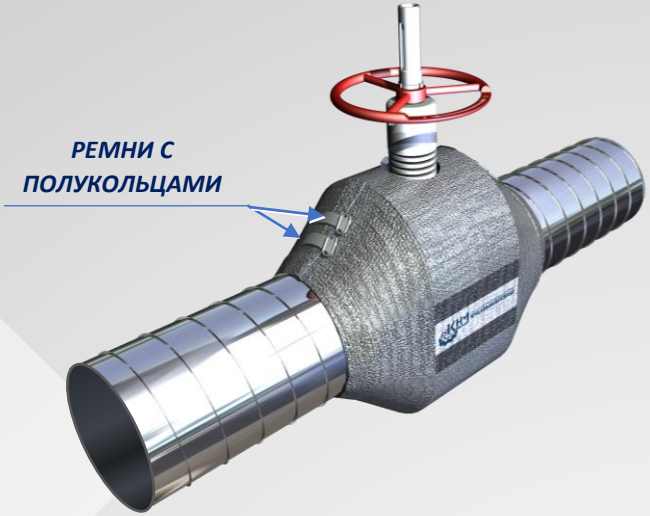

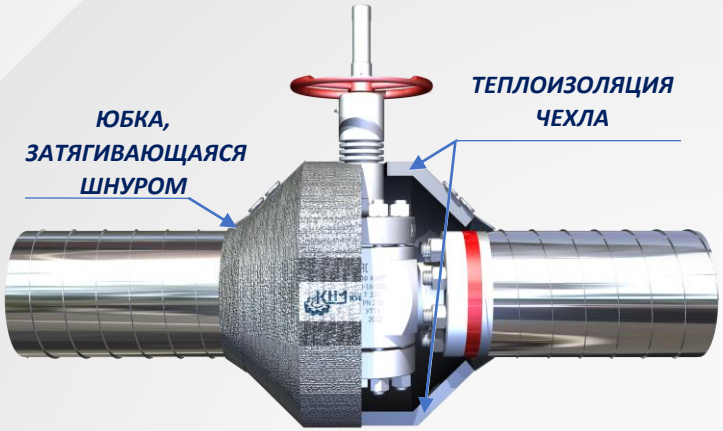

ЗАПОРНО-РЕГУЛИРУЮЩАЯ АРМАТУРА И КЛАПАНЫ

ООО НАУЧНО ПРОИЗВОДСТВЕННАЯ ФИРМА КУБАНЬНЕФТЕМАШ

ЗАТВОР ДИСКОВЫЙ

Затвор дисковый предназначен для установки на технологических трубопроводах общепромышленного назначения, нефтяной и газовой промышленности на трубопроводах пара и воды для регулирования параметров потока рабочей среды посредством изменения её расхода регулирующим органом.

Температура рабочей среды Tmax, не более 356 °С.
Рабочее давление Pmax, не более 17,7 Мпа.

ПРЕИМУЩЕСТВА:

1. Малые габаритные размеры и масса.
2. Простота конструкции.
3. Возможность быстрой замены элементов уплотнения.
4. Экономичность использования.

ЗАПОРНО-РЕГУЛИРУЮЩАЯ АРМАТУРА И КЛАПАНЫ

ООО НАУЧНО ПРОИЗВОДСТВЕННАЯ ФИРМА КУБАНЬНЕФТЕМАШ

КЛАПАН ПРЕДОХРАНИТЕЛЬНЫЙ ПАРОВОЙ КПП

Клапан предохранительный паровой предназначен для предотвращения возможности превышения давления, допустимого для работы котла парогенератора. Клапан устанавливается в составе обвязки парогенератора. При нормализации рабочего давления клапан закрывается и оборудование функционирует в штатном режиме. Установочное положение клапанов на трубопроводе – вертикальное, колпаком вверх. В конструкции клапанов предохранительных предусмотрен ручной подрыв.

Температура рабочей среды Tmax, не более 356 °С.
Рабочее давление Pmax, не более 17,7 МПа.

ПРЕИМУЩЕСТВА:

1. Гарантированная работа клапана в условиях высоких температур и давления.
2. Предотвращение утечек, возникающих вследствие тепловой деформации.

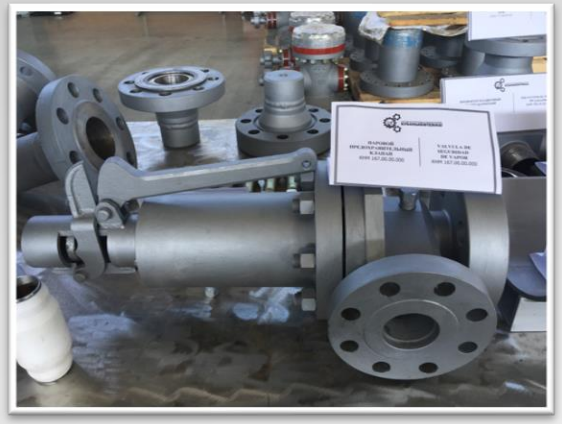

ЗАПОРНО-РЕГУЛИРУЮЩАЯ АРМАТУРА И КЛАПАНЫ

ООО НАУЧНО ПРОИЗВОДСТВЕННАЯ ФИРМА КУБАНЬНЕФТЕМАШ

ПРЕДОХРАНИТЕЛЬНЫЙ СБРОСНОЙ (ВОДЯНОЙ) КЛАПАН ПСК

Предохранительный сбросной (водяной) клапан предназначен для предотвращения возможности превышения давления воды, допустимого для работы питательного насоса.

Место установки – выход воды из питательного насоса.
Температура рабочей среды Tmax, не более 70 °С.
Рабочее давление Pmax, не более 20 Мпа.

ПРЕИМУЩЕСТВА:

1. Гарантированная работа клапана в условиях высокого давления.
2. Простая и надежная конструкция, компактные габариты.

ЗАПОРНО-РЕГУЛИРУЮЩАЯ АРМАТУРА И КЛАПАНЫ

ООО НАУЧНО ПРОИЗВОДСТВЕННАЯ ФИРМА КУБАНЬНЕФТЕМАШ

КЛАПАН ЗАПОРНЫЙ ПАРОВОЙ КЗП

Клапан запорный паровой предназначен для перекрытия потока пара или воды в трубопроводе.

Температура рабочей среды, не более 375 °С.
Рабочее давление не более 25 Мпа.
Класс герметичности А.

ПРЕИМУЩЕСТВА:

1. **Гарантированная работа клапана в условиях высокого давления.**
2. **Простая и надежная конструкция.**

КОМПЛЕКС ТЕРМОСТОЙКОГО ОБОРУДОВАНИЯ

ООО НАУЧНО ПРОИЗВОДСТВЕННАЯ ФИРМА КУБАНЬНЕФТЕМАШ

АРМАТУРА ТЕРМОСТОЙКАЯ ПАРОВАЯ (НАГНЕТАТЕЛЬНАЯ, ДОБЫЧНАЯ, УНИВЕРСАЛЬНАЯ, НАБЛЮДАТЕЛЬНАЯ, С ТЕРМОКОМПЕНСАТОРОМ)

Арматура термостойкая поставляется отдельно или в составе комплекса термостойкого оборудования для закачки теплоносителя и/или добычи нефти при паротепловом воздействии на пласт.

Температура рабочей среды Tmax, не более 356 °С.
Рабочее давление Pmax, не более 17,7 МПа.

Также изготавливается АТПК с гермовводом предназначенных для ввода подводных оптических и электрических кабелей.

ПРЕИМУЩЕСТВА:

1. АТПК с термокомпенсатором обеспечивает компенсацию температурных удлинений обсадной колонны при нагнетании теплоносителя, что исключает возникновение аварии.
2. АТПК универсальная позволяет снизить объем закупаемого оборудования, оптимизировать транспортные расходы и сократить риски повреждения оборудования при транспортировке от скважины к скважине.

КОМПЛЕКС ТЕРМОСТОЙКОГО ОБОРУДОВАНИЯ

ООО НАУЧНО ПРОИЗВОДСТВЕННАЯ ФИРМА КУБАНЬНЕФТЕМАШ

АРМАТУРА ТЕРМОСТОЙКАЯ ПАРОВАЯ ОРЗ

Арматура термостойкая паровая ОРЗ обеспечивает герметизацию устья скважины и управление процессом паронагнетания для одновременно-раздельной закачки в два пласта.

Температура рабочей среды Tmax, не более 356 °С.
Рабочее давление Pmax, не более 17,7 МПа.

ОСНОВНОЕ ПРЕИМУЩЕСТВО:

Позволяет закачивать теплоноситель в два пласта одновременно-раздельно с регулировкой расхода.

КОМПЛЕКС ТЕРМОСТОЙКОГО ОБОРУДОВАНИЯ

ООО НАУЧНО ПРОИЗВОДСТВЕННАЯ ФИРМА КУБАНЬНЕФТЕМАШ

ОБВЯЗКА АРМАТУРЫ ТЕРМОСТОЙКОЙ (ТРЕХШАРНИРНОЕ СОЕДИНЕНИЕ)

Обвязка является частью КТО для паротеплового воздействия на пласт при добыче нефти и предназначена для совмещения присоединительных поверхностей фланцев арматуры и подводящего трубопровода. Обвязка применяется на добывающих и нагнетательных скважинах нефтяных и газовых месторождений.

Температура рабочей среды Tmax, не более 356 °С.
Рабочее давление Pmax, не более 17,7 МПа.
Применяемый теплоноситель: горячая вода; пар; газ; нефть.

ПРЕИМУЩЕСТВА:

1. **Конструкция обвязки позволяет компенсировать термическое расширение обсадной колонны и трубопровода, возникающие при нагнетании теплоносителя, что исключает возникновение аварии.**
2. **Отсутствие сварочных работ при монтаже.**
3. **Наличие шарнирных соединений в обвязке позволяет выполнять присоединение трубопровода к арматуре скважины при несовпадении строительных размеров до 1,5 м по длине и до 10˚ по углу несоосности арматуры и подводящего трубопровода.**
4. **Облегчает установку арматуры при монтаже и перемонтаже, компенсируя возможные несоответствия взаимного расположения термостойкой арматуры и паропровода.**
5. **Широкий диапазон эксплуатационных температур.**

КОМПЛЕКС ТЕРМОСТОЙКОГО ОБОРУДОВАНИЯ

ООО НАУЧНО ПРОИЗВОДСТВЕННАЯ ФИРМА КУБАНЬНЕФТЕМАШ

ОБВЯЗКА КОЛОННАЯ КЛИНЬЕВАЯ

Предназначена для обвязки обсадных колонн с целью подвески колонн, разобщения межколонных пространств, контроля давления в них, герметизации трубного и затрубного пространства скважин.

Ключевые эксплуатационные характеристики:

- рабочая среда - продукция нефтяных и газовых скважин;
- возможные исполнения в зависимости от условий эксплуатации по ГОСТ Р 51365–99 - не коррозионная, К1;
- климатическое исполнение по ГОСТ 15150–69 – ХЛ;
- температура рабочей среды Tmax, не более +356 °С;
- рабочее давление не более 21 МПа;
- тип присоединения арматуры – фланцевое/ муфтовое;
- тип колонной подвески – клиньевая;
- тип резьбового соединения обсадной колонны - Батресс/ОТТМ ГОСТ 632-80.

ПРЕИМУЩЕСТВА:

1. Конструктивное исполнение ОКК может быть адаптировано с привязкой к проектному оборудованию, под условия эксплуатации и с учётом требований Заказчика.
2. Подвешивание колонн.
3. Герметизация и разобщение межколонного пространства.
4. Контроль давления в процессе бурения скважины.
5. Высокое качество изготовления данного сложного конструктивного сооружения.

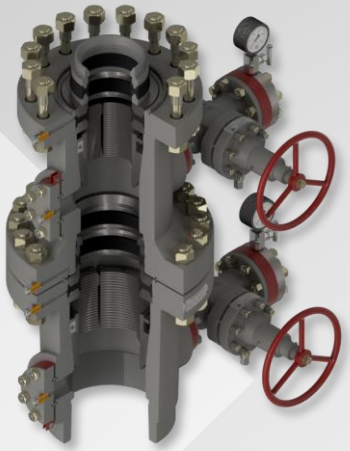

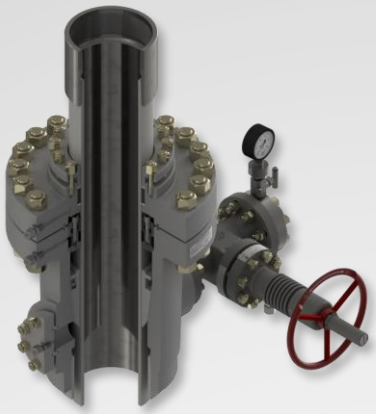

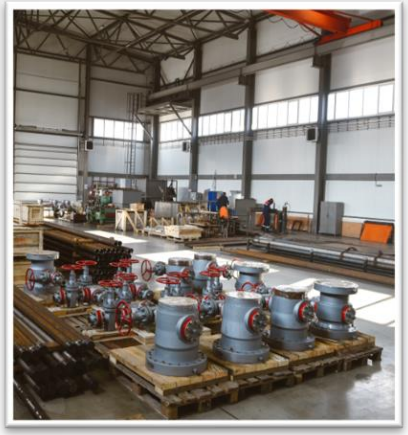

КОМПЛЕКС ТЕРМОСТОЙКОГО ОБОРУДОВАНИЯ

ООО НАУЧНО ПРОИЗВОДСТВЕННАЯ ФИРМА КУБАНЬНЕФТЕМАШ

ПРЕВЕНТОР ШТАНГОВЫЙ ТЕРМОСТОЙКИЙ ПШМТ-62Х21

Превентор штанговый термостойкий ПШМТ-62Х21 применяется в качестве противовыбросового оборудования для герметизации устья нефтяных и газовых скважин в процессе проведения ремонтных и геофизических работ с целью предупреждения и ликвидации нефтегазоводопроявлений, а также для обеспечения безопасности.

Привод плашек - винтовой, ручной от штурвала.
Температура рабочей среды до + 250 °С.
Рабочее давление не более 21 Мпа.

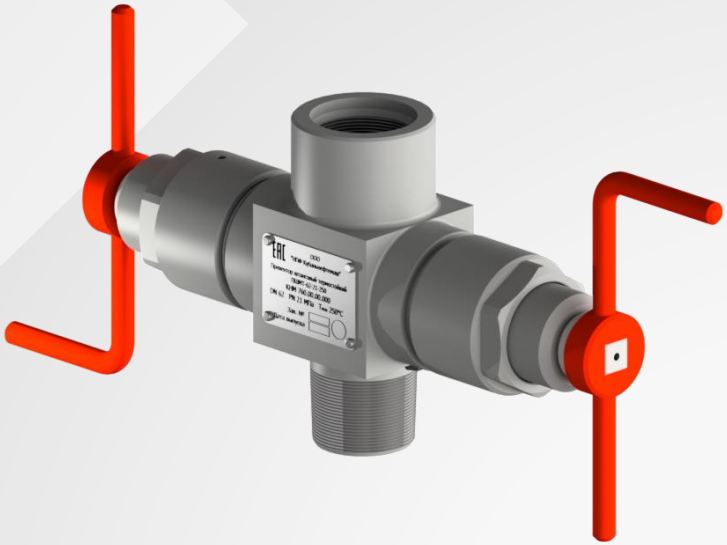

ПРЕИМУЩЕСТВА:

1. Обеспечение безопасности персонала.
2. Малые габаритные размеры.
3. Широкий диапазон температуры рабочей среды.
4. Позволяет герметизировать трубный канал лифтовых труб и контролировать давление в НКТ, когда производится ввод и извлечение насосной штанги.
5. Возможность ручного перекрытия скважины с помощью штурвалов.
6. Охрана недр и окружающей среды.

КОМПЛЕКС ТЕРМОСТОЙКОГО ОБОРУДОВАНИЯ

ООО НАУЧНО ПРОИЗВОДСТВЕННАЯ ФИРМА КУБАНЬНЕФТЕМАШ

ТРУБА ТЕПЛОИЗОЛИРОВАННАЯ ВНУТРИСКВАЖИННАЯ

Технология производства трубы с экранно-вакуумной теплоизоляцией, разработанная ООО «НПФ Кубаньнефтемаш», является самой совершенной на сегодняшний день и позволяет производить высококачественные теплоизолированные трубы. Применение электронного луча для герметизации откачного отверстия не имеет аналогов в России. Технология экранно-вакуумной теплоизоляции позволяет снизить коэффициент теплопроводности труб до значения 0,006 Вт/(м·К) при температуре внутри трубы 350 °С.

Труба теплоизолированная внутрискважинная входит в состав комплекса термостойкого оборудования и предназначена для оснащения паронагнетательных и добывающих скважин с эксплуатационной колонной диаметром Ду от 114 мм и более, нефтяных месторождений, разрабатываемых тепловыми МУН.

Наружные диаметры труб теплоизолированных: от 73 до 168 мм.

Типы присоединительных резьб – НКМ по ГОСТ 633; Батресс ГОСТ 34057; ОТТГ по ГОСТ 632.

Параметры труб подбираются под индивидуальные требования Заказчика.

ПРЕИМУЩЕСТВА:

1. Сохранение тепловой энергии при транспортировке теплоносителя от устья до забоя скважины.
2. Предотвращение растепления многолетнемерзлых пород вокруг ствола скважины и ее обвала в процессе эксплуатации.
3. Сохранение целостности цементного камня эксплуатационной колонны, даже на неподготовленных к закачке теплоносителя скважинах.
4. Предотвращение гидратообразования, парафинообразования.
5. Конструкция выдерживает многократные теплоциклические нагрузки.
6. Обеспечение экологического баланса в зоне добычи нефти и газа.

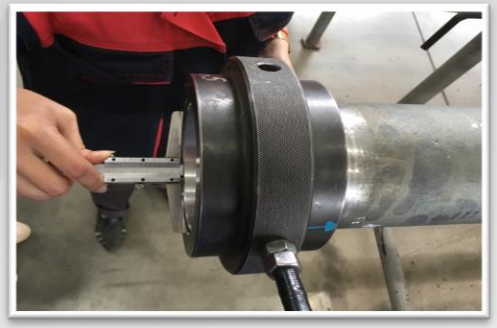

КОМПЛЕКС ТЕРМОСТОЙКОГО ОБОРУДОВАНИЯ

ООО НАУЧНО ПРОИЗВОДСТВЕННАЯ ФИРМА КУБАНЬНЕФТЕМАШ

ПАКЕР ТЕРМОСТОЙКИЙ

Пакер термостойкий предназначен для герметизации межтрубного пространства в обсадной колонне условным диаметром 114-178 мм с участками большой кривизны при термических методах добычи высоковязкой нефти, с целью защиты обсадной (эксплуатационной) колонны от воздействия высокого давления и температуры, сопутствующих процессу паронагнетания.

Перепад давления максимальный, воспринимаемый оборудованием – 16 Мпа.
Максимальная температура рабочей среды, не более 356 ° С.

ПРЕИМУЩЕСТВА:

1. **Надежная герметизация обсадной колонны.**
2. **Термическое удлинение колонны теплоизолированных труб компенсируется перемещением полированного штока относительно сальника с сохранением его герметичности.**
3. **Наличие гибкого элемента в виде удлинителя штока, позволяющего проходить наклонно-направленные участки скважины.**
4. **Ослабленная жесткость полированного штока.**
5. **Сокращенная длина рабочей части пакера.**

КОНСТРУКЦИЯ И ТЕХНОЛОГИЯ ЗАЩИЩЕНЫ АВТОРСКИМ ПРАВОМ:

RU 2482263 C2, 20.05.2013

КОМПЛЕКС ТЕРМОСТОЙКОГО ОБОРУДОВАНИЯ

ООО НАУЧНО ПРОИЗВОДСТВЕННАЯ ФИРМА КУБАНЬНЕФТЕМАШ

ПАКЕР ТЕРМОСТОЙКИЙ ДЛЯ ОРЗ

Пакер термостойкий для ОРЗ предназначен для герметизации межтрубного пространства, поддержания пластового давления и надежного разобщения двух пластов в обсадной колонне с условным диаметром 168 мм, 178 мм при термических методах добычи высоковязкой нефти, с целью защиты обсадной (эксплуатационной) колонны от воздействия высокого давления и температуры, сопутствующих процессу паронагнетания.

Пакер эксплуатируется в вертикальных и наклонно-направленных скважинах.

Одновременно-раздельная закачка теплоносителя производится в два продуктивных горизонта.

Перепад давления максимальный, воспринимаемый оборудованием – 16 Мпа.

Максимальная температура рабочей среды, не более 356 ° С.

ПРЕИМУЩЕСТВА:

1. Надежное разобщение продуктивных горизонтов.
2. Термическое удлинение колонны теплоизолированных труб компенсируется перемещением полированного штока.
3. Наличие гибкого элемента в виде удлинителя штока, позволяющего проходить наклонно-направленные участки скважины.
4. Сокращенная длина рабочей части пакеров.

КОМПЛЕКС ТЕРМОСТОЙКОГО ОБОРУДОВАНИЯ

ООО НАУЧНО ПРОИЗВОДСТВЕННАЯ ФИРМА КУБАНЬНЕФТЕМАШ

ПАКЕР ГИДРАВЛИЧЕСКИЙ ТЕРМОСТОЙКИЙ ПГТ 219-16-345

Пакер гидравлический термостойкий предназначен для герметизации межтрубного пространства обсадной колонны условным диаметром Ду 245 мм при термических методах добычи высоковязкой нефти.

Применяемый теплоноситель:

- **горячая вода;**
- **высокотемпературный пар.**

Перепад давления максимальный, воспринимаемый оборудованием – 16 Мпа.
Максимальная температура рабочей среды, не более 345 ° С.

Пакер, используемый для закачки теплоносителя (пар, горячая вода), при термических методах добычи нефти, должен использоваться совместно с компенсатором температурных расширений колонны труб. Предназначен для вертикальных и наклонно-направленных скважин.

ПРЕИМУЩЕСТВА:

1. **Кольцо с храповым механизмом поддерживает напряжение уплотнения.**
2. **Регулируемое в полевых условиях усилие съема пакера перед спуском.**
3. **Выдерживает высокие осевые нагрузки.**

Максимальная долговечность

Высокотемпературный пар до 345°С

Прочность

ОБОРУДОВАНИЕ ДЛЯ ЭКСПЛУАТАЦИИ СКВАЖИН ШГН

ООО НАУЧНО ПРОИЗВОДСТВЕННАЯ ФИРМА КУБАНЬНЕФТЕМАШ

Опора ОМ для вставных насосов RHAM с верхним механическим креплением по ОСТ

Для установки и съема насоса RHAM.

Обозначение насоса	Номер чертежа	Резьбы	
		К1	К2
20-125-RHAM	31-60-32	НКТ 60 ГОСТ 633	НКТ 60 ГОСТ 633
25-175-RHAM	31-73-44	НКТ 73 ГОСТ 633	НКТ 73 ГОСТ 633

ОБОРУДОВАНИЕ ДЛЯ ЭКСПЛУАТАЦИИ СКВАЖИН ШГН

ООО НАУЧНО ПРОИЗВОДСТВЕННАЯ ФИРМА КУБАНЬНЕФТЕМАШ

ЗАМКОВАЯ ОПОРА 31-60-32

Для установки и съема вставного скважинного насоса.

ПРЕИМУЩЕСТВА:

1. **Повышение надежности фиксации вставного скважинного насоса.**
2. **Обеспечение герметичности (изоляции) полости лифтовой колонны труб от полости скважины.**
3. **Позволяет увеличить внутренний диаметр цилиндра и снизить гидравлическое сопротивление.**

КОНСТРУКЦИЯ И ТЕХНОЛОГИЯ ЗАЩИЩЕНЫ АВТОРСКИМ ПРАВОМ:

RU 2436997 C1, 20.12.2011

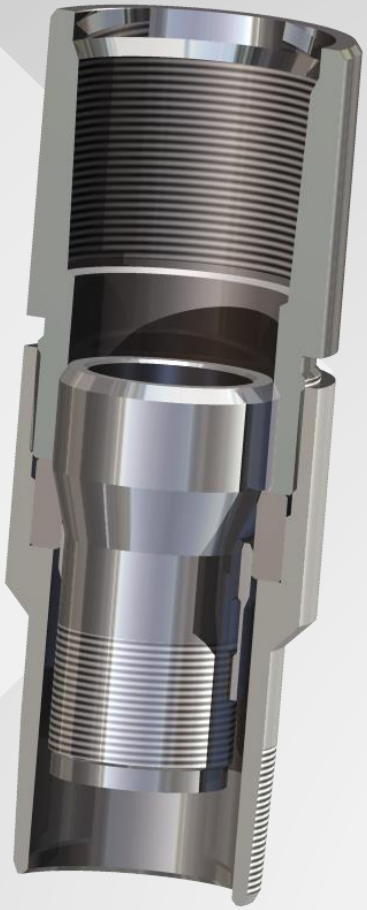

ОБОРУДОВАНИЕ ДЛЯ ЭКСПЛУАТАЦИИ СКВАЖИН ШГН

ООО НАУЧНО ПРОИЗВОДСТВЕННАЯ ФИРМА КУБАНЬНЕФТЕМАШ

ЯКОРЬ ПЕСОЧНЫЙ ЯП 114-73-15, ЯП 114-73-30, ЯП 114-73-45

Предназначен для выделения крупных частиц песка из потока нефти во время работы штангового насоса. Устанавливается под пакер ниже уровня насоса.

ЯКОРЬ ГАЗОВЫЙ ЯГ 114-73-10

Предназначен для эффективного отделения попутного газа при штанговой насосной эксплуатации скважин, с диаметром эксплуатационной колонны. Для промывки фильтровой компоновки от остатков гравия.

ЯКОРЬ ГАЗОПЕСОЧНЫЙ ЯГП 114-73-15, ЯГП 114-73-30, ЯГП 114-73-45

Предназначен для эффективного отделения попутного газа и механических примесей при насосной эксплуатации скважин. Устанавливается в составе лифтовой колонны труб ниже места расположения всасывающего клапана штангового глубинного насоса.

ПРЕИМУЩЕСТВА:

1. Повышение производительности скважины за счет увеличения коэффициента наполнения насоса.
2. Позволяет увеличить наработку насоса в 7 раз.
3. Уменьшение газового и песочного фактора в добываемой нефти.
4. Возможность соединения нескольких секций между собой.

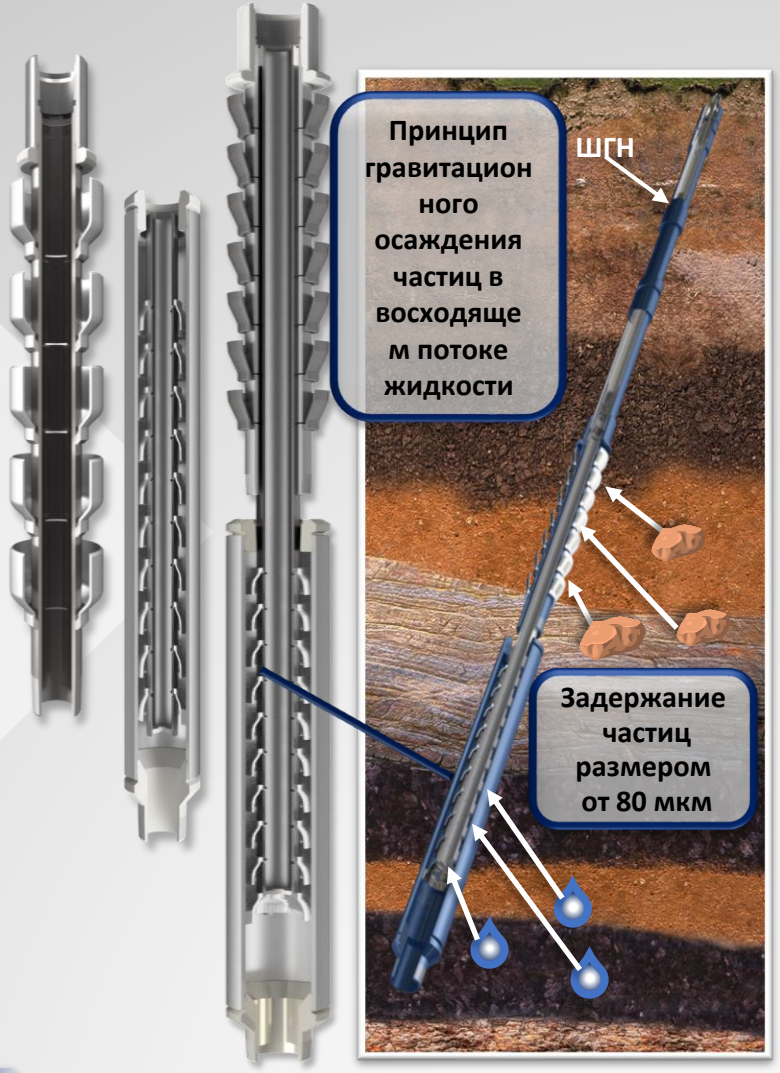

ЗАДАЧА:
БОРЬБА С ГАЗОПРОЯВЛЕНИЕМ, ПЕСКОПРОЯВЛЕНИЯМИ И ПРОБКООБРАЗОВАНИЕМ

РЕШЕНИЕ:
ИСПОЛЬЗОВАНИЕ ЯКОРЕЙ «НПФ КУБАНЬНЕФТЕМАШ»

РЕЗУЛЬТАТ:
БЕСПЕРЕБОЙНАЯ РАБОТА ШГН

ОБОРУДОВАНИЕ ДЛЯ ЭКСПЛУАТАЦИИ СКВАЖИН ШГН

ООО НАУЧНО ПРОИЗВОДСТВЕННАЯ ФИРМА КУБАНЬНЕФТЕМАШ

АВТОСЦЕП 165

Автосцеп предназначен для автоматического сцепления колонны насосных штанг со штоком плунжера у невставного штангового насоса после спуска насоса в сборе с плунжером в скважину. Автосцеп применяется в качестве оборудования при штангово-насосной эксплуатации нефтяных скважин, оборудованных невставными ШГН.

Использование автосцепа позволяет производить спуск невставных ШГН в сборе с плунжером. Геометрические размеры хвостовика и муфты автосцепа выбраны таким образом, что при любом возможном их взаимном расположении в НКТ хвостовик попадает в муфту. При обратном ходе вверх колонны штанг внутренняя конусная поверхность штанги входит в зацепление с конусной поверхностью хвостовика. При этом происходит заклинивание перьев цанги между муфтой и хвостовиком, как при ходе вниз, так и при ходе вверх. Происходит сцепление плунжера насоса с колонной штанг.

ПРЕИМУЩЕСТВА:

1. Исключен фактор несрабатывания автосцепа.
2. Разборка автосцепа и съем цанги не требует специальных навыков, легкое и удобное снятие приспособлением для разборки, исключающее повреждение и слом перьев при распрессовке из муфты автосцепа.
3. Поскольку цанга находится внутри муфты исключается повреждение перьев цанги при прохождении в НКТ.
4. Исключено забивание цанги механическими примесями.

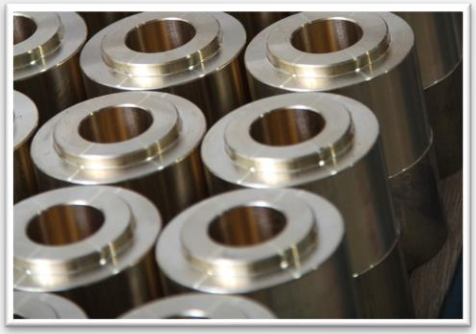

ОБОРУДОВАНИЕ ДЛЯ ПХГ

ООО НАУЧНО ПРОИЗВОДСТВЕННАЯ ФИРМА КУБАНЬНЕФТЕМАШ

ПАКЕР СДВОЕННЫЙ С ПРИВОДОМ ОТ ВРАЩЕНИЯ ППХ

Для герметизации межтрубного пространства над противопесочным фильтром при его установке на газовых и нефтяных скважинах месторождений и подземных хранилищах газа в вертикальных и наклонно-направленных скважинах.

Комплексное управление пакером: пакеровка правым вращательным движением с осевым перемещением инструмента без создания осевой нагрузки на него.

Демонтаж (распакеровка) и отсоединение от фильтровой компоновки осуществляется левым вращением при извлечении пакера в процессе последующего ремонта скважины.
Условные диаметры обсадных (эксплуатационных) колонн, мм: 140х6,2; 146; 168; 245.

ПРЕИМУЩЕСТВА:

1. **Обеспечивает повышение эксплуатационной надежности и эффективности работы скважин.**
2. **Герметичное соединение с фильтровой компоновкой, исключающее их самопроизвольное рассоединение и перемещение вдоль эксплуатационной колонны в процессе эксплуатации скважины.**
3. **Герметичное соединение эксплуатационной колонны с пакером посредством переходника эксплуатационного.**
4. **Возможность держать давление в двух направлениях.**
5. **Комплексное управление пакером.**

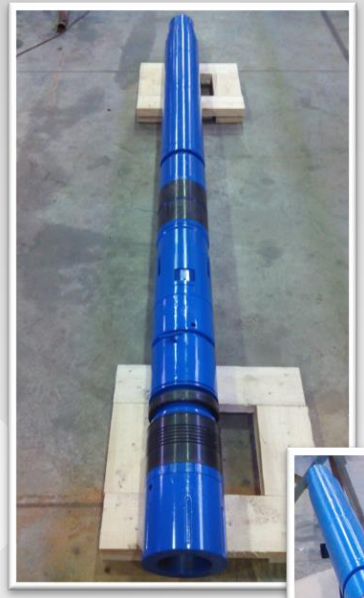

ОБОРУДОВАНИЕ ДЛЯ БОРЬБЫ С ПЕСКОПРОЯВЛЕНИЕМ

ООО НАУЧНО ПРОИЗВОДСТВЕННАЯ ФИРМА КУБАНЬНЕФТЕМАШ

ПАКЕР ПЗФМ

Для разобщения межтрубного пространства. Применяется совместно с противопесочным оборудованием для удержания гравийной набивки при сооружении гравийных забойных фильтров в добывающих нефтяных и газовых скважинах, как обсаженными колоннами 168 мм , так и в открытом стволе скважины. Применяется на добывающих скважинах нефтяных и газовых месторождений.

Посадка пакера осуществляется путем передачи через байонет веса лифтовой колонны на разжимной конус, с обеспечением деформации уплотнителя до контакта со стенкой эксплуатационной колонны.

Удержание пакера при свинчивании с инструментом производится за муфту. Пакер опускается на инструменте до упора резьбы муфты-ловителя в резьбу разъединителя левого.

Условные диаметры обсадных (эксплуатационных) колонн, мм: 140; 146; 168.

ПРЕИМУЩЕСТВА:

1. Высокая степень надёжности.
2. Посадка без вращения.
3. Пакер механический является восстанавливаемым, однофункциональным изделием.

ОБОРУДОВАНИЕ ДЛЯ БОРЬБЫ С ПЕСКОПРОЯВЛЕНИЕМ

ООО НАУЧНО ПРОИЗВОДСТВЕННАЯ ФИРМА КУБАНЬНЕФТЕМАШ

КЛАПАН ЦИРКУЛЯЦИОННЫЙ КЦП-118-73

Клапан циркуляционный используется для использования в составе внутрискважинного оборудования при освоении, глушении, промывке и эксплуатации из трубного пространства при наличии ниже циркуляционного клапана остановленного насоса.

Позволяет перекрывать гидродинамическую связь между трубным и затрубным пространством, а также многократно создавать ее вновь. Клапан циркуляционный КЦП-73 открывается при подаче избыточного давления в затрубное пространство и позволяет жидкости из затрубного пространства поступать в НКТ.

Клапан КЦП-118х73 представляет собой унитарный узел, полностью готовый к применению с возможностью регулировки и настройки.

ПРЕИМУЩЕСТВА:

1. Позволяет простым способом организовать сообщение затрубного пространства с внутренней полостью НКТ.
2. Регулируемое давление открытия.
3. Высокая надежность работы.

ОБОРУДОВАНИЕ ДЛЯ БОРЬБЫ С ПЕСКОПРОЯВЛЕНИЕМ

ООО НАУЧНО ПРОИЗВОДСТВЕННАЯ ФИРМА КУБАНЬНЕФТЕМАШ

БАШМАК-КЛАПАН

НАЗНАЧЕНИЕ:

- направления забойного оборудования (фильтровой компоновки) при спуске в скважину; осуществления вбуривания оборудования (фильтровой компоновки);
- создания опоры забойного оборудования (фильтровой компоновки) на забой скважины;
- предотвращения проворачивания забойного оборудования при вращении колонны труб (бурильных или насосно-компрессорных) в процессе рассоединения разъединителя от забойного оборудования и соединения пакера с забойным оборудованием;
- обеспечения размыва песчаной пробки на забое скважины при подаче промывочной жидкости через циркуляционное отверстие башмака.

ПРЕИМУЩЕСТВА:

1. Комбинированный элемент технической оснастки обсадных колонн.
2. Предотвращение поступления песка во внутреннюю полость забойного оборудования при эксплуатации.
3. Способствует облегчению спуска оборудования.

ОБОРУДОВАНИЕ ДЛЯ БУРЕНИЯ И КРС

ООО НАУЧНО ПРОИЗВОДСТВЕННАЯ ФИРМА КУБАНЬНЕФТЕМАШ

РАСШИРИТЕЛЬ ГИДРОМЕХАНИЧЕСКИЙ РГМ-138/280

Для расширения необсаженного ствола скважины до Ø280 мм на ходе вниз в любом интервале ствола скважины.

Режущие лопасти расширителя выводятся в рабочее положение посредством штока, приводимого в движение потоком жидкости, нагнетаемой буровым насосом.

При расширении лопасти остаются выдвинутыми под действием избыточного давления в рабочей камере.

Промывка и охлаждение вооружения лопастей происходит за счет потока жидкости через сменную насадку.

ПРЕИМУЩЕСТВА:

1. **Высокая надежность в работе.**
2. **Стабильность и сбалансированность конструкции.**
3. **Возможность увеличения диаметра ствола в 2 раза от исходного диаметра.**
4. **Соосность расширенного ствола с исходным.**

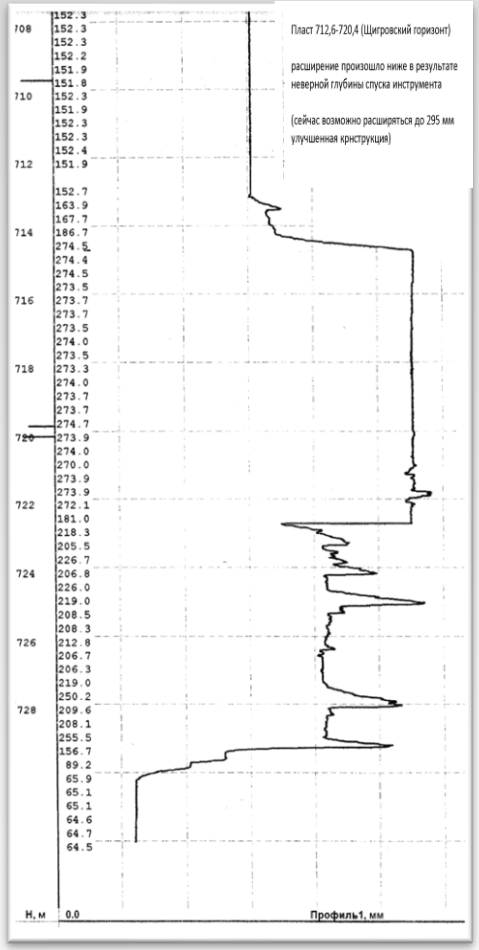

ОБОРУДОВАНИЕ ДЛЯ БУРЕНИЯ И КРС

ООО НАУЧНО ПРОИЗВОДСТВЕННАЯ ФИРМА КУБАНЬНЕФТЕМАШ

ВЫРЕЗАЮЩЕЕ УСТРОЙСТВО УВ 139, УВ 168

Для вырезания участка обсадной колонны в любом интервале ствола скважины для последующего забуривания боковых стволов, для обрезки труб.

Устройство содержит раздвижные резцы, выдвигающиеся при прокачивании бурового раствора. При вращении устройства с подачей вниз резцы прорезают стенку обсадной колонны и выдвигаются до упора в ограничитель, при этом фиксатор выходит цилиндрической частью из корпуса. Резание колонны продолжается при равномерной подаче инструмента вниз.

При отрыве резцов от забоя и прекращении подачи промывочной жидкости пружина возвращает поршень с толкателем в исходное положение, освобождая при этом резцы, которые занимают транспортное положение.

ПРЕИМУЩЕСТВА:

1. **Высокая надежность в работе.**
2. **Лопасти легко заменяемы в условиях буровой.**
3. **Наличие комплекта центраторов для различных толщин стенок обсадных труб.**

ОБОРУДОВАНИЕ ДЛЯ БУРЕНИЯ И КРС

ООО НАУЧНО ПРОИЗВОДСТВЕННАЯ ФИРМА КУБАНЬНЕФТЕМАШ

УДАРНИК ВИБРАЦИОННЫЙ СКВАЖИННЫЙ УВС-140

Предназначен для проведения работ по извлечению прихваченных сыпучим материалом фильтров при капитальном ремонте скважин.

УВС-140 под воздействием подаваемой в него жидкости генерирует механические колебания в извлекаемом фильтре, создавая псевдоожиженное состояние удерживающей породы. Прихваченный фильтр, потеряв связь с гравийно-песчаной обсыпкой целиком извлекается усилием бурового станка.

ПРЕИМУЩЕСТВА:

1. **Высокая степень надёжности и эффективности работы.**
2. **Позволяет сократить сроки проведения капитального ремонта и снизить затраты на его проведение.**
3. **Устойчивая и бесперебойная работа устройства за счет надежной центрировки выпускного клапана.**
4. **Предотвращение поступления вымываемого из зоны прихвата сыпучего материала в сквозной канал.**
5. **Повышенная надежность работы подпружиненного впускного клапан**
6. **Возможность варьировать давление рабочей жидкости, обеспечивая работу ударника с широким диапазоном частот.**
7. **Отсутствие сопротивления перемещения поршня вверх и гашения силы удара.**

УСЛУГИ

ООО НАУЧНО ПРОИЗВОДСТВЕННАЯ ФИРМА КУБАНЬНЕФТЕМАШ

МЕТАЛЛООБРАБОТКА:
- ✓ Токарные работы;
- ✓ Фрезерные работы.

ПОКРЫТИЯ МЕТАЛЛА:
- ✓ Хромирование;
- ✓ Фосфатирование.

ПРОИЗВОДСТВО РТИ И ПРЕССФОРМ:
- ✓ Производство по чертежам и ТЗ Заказчика;
- ✓ Инжиниринг.

ТЕРМООБРАБОТКА

РЕМОНТ И ОБКАТКА ПЛУНЖЕРНЫХ НАСОСОВ

3D-ПЕЧАТЬ

УСЛУГИ ЛАБОРАТОРИИ НЕРАЗРУШАЮЩЕГО КОНТРОЛЯ:
- ✓ УЗК;
- ✓ Испытания на разрыв;
- ✓ Испытания на ударную вязкость;
- ✓ Испытания на определение химсостава стали;
- ✓ Металлографическое исследование;
- ✓ Определение твердости металла и резины;
- ✓ Визуальный контроль;
- ✓ Капиллярный метод;
- ✓ Контроль герметичности.

РЕМОНТ И ОБКАТКА ПЛУНЖЕРНЫХ НАСОСОВ

ООО НАУЧНО ПРОИЗВОДСТВЕННАЯ ФИРМА КУБАНЬНЕФТЕМАШ

Предприятие ООО «НПФ Кубаньнефтемаш» производит ремонт и обкатку трехплунжерных насосов АНТ. Параметрические испытания проводятся по следующим пунктам:

- **проверка на герметичность;**
- **измерение напорно-расходных характеристик при пониженных оборотах с последующим пересчетом на рабочие обороты, согласно паспорту на насос.**

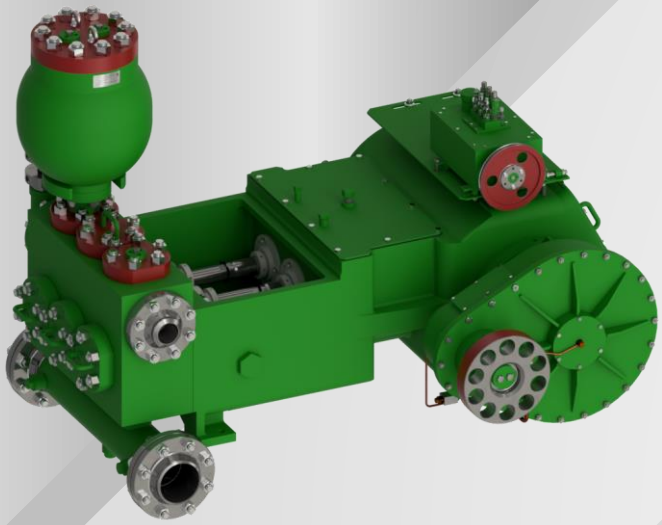

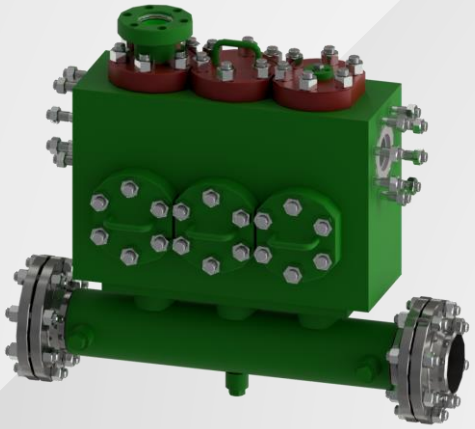

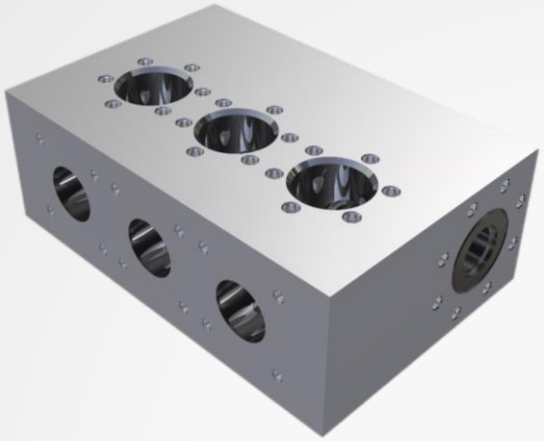

ООО НАУЧНО ПРОИЗВОДСТВЕННАЯ ФИРМА КУБАНЬНЕФТЕМАШ

3D-ПЕЧАТЬ

- Прототипы изделий, подготавливаемых к серийному производству.
- Печать пластиковых деталей — частей приборов, бытовой техники, элементов механики, специального крепежа.
- Макеты объектов — зданий, установок, транспортных средств и спецтехники, механизмов.
- Декоративные изделия, сувениры, игрушки.

Как сырье применяется пруток из термопласта — ABS ,PLA и др..
Для создания деталей со специфическими физическими требованиями также используются прутки на основе полиамида (нейлона), поликарбоната (PC), PETG, PEEK и другие.
Пластик послойно экструдируется — сначала на платформу 3D-принтера, затем на предыдущие слои. Алгоритм перемещения экструдера и подачи прутка формируется в результате обработки исходной 3D-модели.

Мы принимаем файлы в следующих форматах*: STL (основной формат), а также *.M3D, *.A3D, *.IGS, *.STP.

ИЗГОТОВЛЕНИЕ СТЕНДА ПО ОБКАТКЕ (ИСПЫТАНИЮ) НАСОСОВ ЦНС

ООО НАУЧНО ПРОИЗВОДСТВЕННАЯ ФИРМА КУБАНЬНЕФТЕМАШ

Стенд для параметрических испытаний центробежных насосов типа ЦНС применяется для обкатки и испытания центробежных насосов после капитального ремонта на пониженных оборотах:

- **ЦНС 105-147…343;**
- **ЦНС 180-85…297;**
- **ЦНС 300-240…360.**

На стенде проводится проверка на герметичность и измерение напорно-расходных характеристик при пониженных оборотах, с последующим пересчетом на рабочие обороты, согласно паспорту на насос.

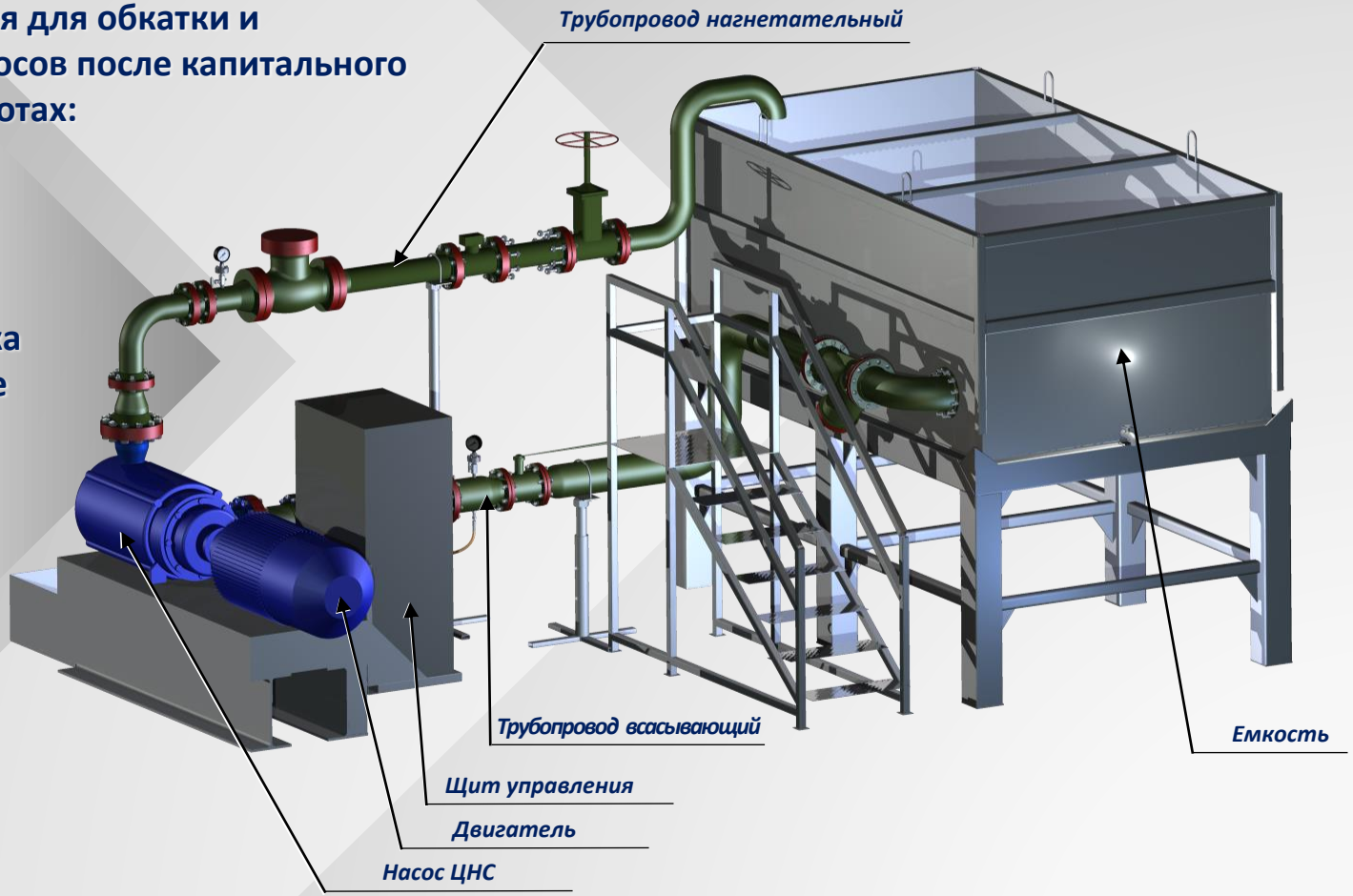

ЗАПАСНЫЕ ЧАСТИ ПЛУНЖЕРНЫХ НАСОСОВ

ООО НАУЧНО ПРОИЗВОДСТВЕННАЯ ФИРМА КУБАНЬНЕФТЕМАШ

ООО «НПФ Кубаньнефтемаш» изготавливает импортозамещающие запчасти для питательных электронасосов Wheatley, КАМАТ и запчасти для агрегата электронасосного трехплунжерного АНТ 150, АНТ 370.

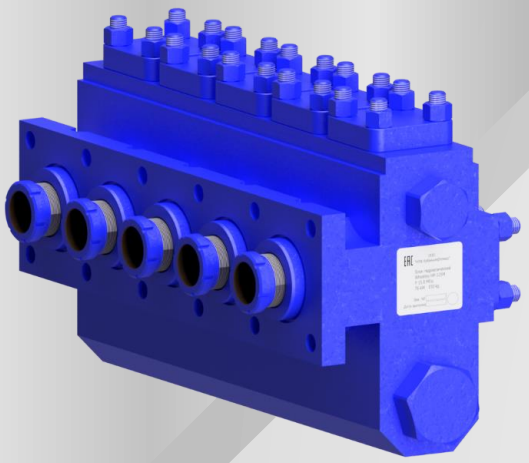

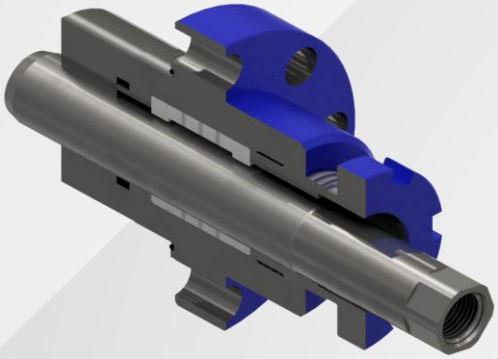

НОВЫЕ РАЗРАБОТКИ

ООО НАУЧНО ПРОИЗВОДСТВЕННАЯ ФИРМА КУБАНЬНЕФТЕМАШ

ТРУБА ТЕПЛОИЗОЛИРОВАННАЯ ДЛЯ ДОБЫЧИ ШАХТНЫМ МЕТОДОМ 2М

Труба теплоизолированная внутрискважинная входит в состав комплекса термостойкого оборудования и предназначена для сохранения тепловой энергии при транспортировке теплоносителя от устья до забоя скважины. **Коэффициент теплопроводности труб 0,006 Вт/(м·К) при температуре внутри трубы 350 °С.**

Трубы длиной 2 м применяются в скважинах:

- ✓ пароподающих,
- ✓ паронагнетательных,
- ✓ добывающих.

Параметры труб подбираются под индивидуальные требования Заказчика.

ПРЕИМУЩЕСТВА:

1. Предотвращения разрушения цементного камня скважины.
2. Сохранение экологического баланса и предотвращение нагрева воздуха в шахте.
3. Сокращение удельного расхода пара.
4. Широкий охват тепловым воздействием за счет сохранения температуры закачиваемого теплоносителя.
5. Увеличение эффективности термошахтной разработки.
6. Высокая нефтеотдача пласта по показателям применения данных теплоизолированных труб на практике.

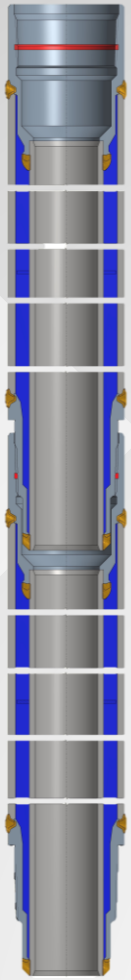

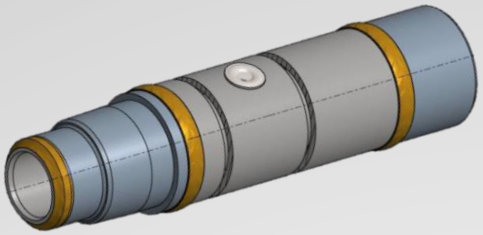

НОВЫЕ РАЗРАБОТКИ

ООО НАУЧНО ПРОИЗВОДСТВЕННАЯ ФИРМА КУБАНЬНЕФТЕМАШ

ПАКЕР ТЕРМОСТОЙКИЙ С ПЕРЕКЛЮЧАТЕЛЕМ ПОТОКОВ

ПТК3Кпп (⌀ колонны 168 мм), ПТК4Кпп (⌀ колонны 178 мм)

Пакер термостойкий с переключателем потоков предназначен для герметизации межтрубного пространства в обсадной колонне с возможностью сообщения и разобщения надпакерного и подпакерного затрубного пространств.

Принцип работы данного пакера механический.
По требованию Заказчика возможна разработка пакера с переключателем потоков гидравлического.
Температура рабочей среды не более 356 °С.
Рабочее давление не более 17,7 МПа.

ПРЕИМУЩЕСТВА:

1. **Возможность сброса газа из подпакерного пространства по затрубу при добыче нефти.**
2. **Высокая степень надёжности герметизации обсадной колонны при длительном сроке эксплуатации.**
3. **Возможность промывки канала, соединяющего надпакерное и подпакерное пространства в режиме добычи нефти, без извлечения оборудования.**
4. **Возможности переключения режимов (закачка пара/добыча нефти) без извлечения его из скважины и без дополнительных приспособлений.**

КОНСТРУКЦИЯ И ТЕХНОЛОГИЯ ЗАЩИЩЕНЫ АВТОРСКИМ ПРАВОМ:

Заявка: 2021125451, 30.08.2021.

НОВЫЕ РАЗРАБОТКИ

ООО НАУЧНО ПРОИЗВОДСТВЕННАЯ ФИРМА КУБАНЬНЕФТЕМАШ

ПАКЕР ГИДРАВЛИЧЕСКИЙ ПГ ДЛЯ ОБСАДНОЙ КОЛОННЫ Ø178 ММ.

Пакер гидравлический предназначен для эксплуатации в условиях повышенного содержания сероводорода и углекислого газа в добываемой продукции (коррозионностойкое исполнение К3, CO_2 и H_2S до 25% по ГОСТ 13846).

Данный пакер предназначен для герметизации межтрубного пространства обсадной колонны условным диаметром Ду 178 мм. Предназначен для вертикальных и наклонно-направленных скважинах.

Давление максимальное 51 МПа.

Температура максимальная 120 °С.

Длина пакера 2000 мм.

Наружный диаметр пакера 145-150 мм.

Внутренний диаметр пакера 59 мм.

Присоединительные резьбы:

- Верх – муфта НКТ89В ГОСТ 633-80;
- Низ – ниппель НКТ89В ГОСТ 633-80.

* Комплектуется по отдельному заказу компенсатором.

НОВЫЕ РАЗРАБОТКИ

САЛЬНИК УСТЬЕВОЙ С ГОЛОВКОЙ САМОУСТАНАВЛИВАЮЩЕЙСЯ СУСГ

Сальник устьевой служит для уплотнения устьевого штока в штангонасосной арматуре.

Сальник устьевой с самоустанавливающейся головкой СУСГ состоит из сальника устьевого СУ и самоустанавливающейся головки СГ. Сальник устьевой СУ имеет два уплотнения: верхнее и нижнее. Верхнее уплотнение служит для герметизации сальника по устьевому штоку при работе станка-качалки и является рабочим. Нижнее уплотнение позволяет производить замену верхнего уплотнения без глушения скважины. Верхнее и нижнее уплотнение состоит из армированных шевронных манжет.

Самоустанавливающаяся головка является подвижной опорой сальника и при работе станка-качалки компенсирует отклонение устьевого штока от оси штангонасосной арматуры. Самоустановка сальника по устьевому штоку позволяет уменьшить износ мажет и увеличить срок службы сальника устьевого.

Рабочее давление при работающем станке-качалке 4 МПа.

Рабочее давление при остановленном станке-качалке 14 МПа.

Температура максимальная стандартного исполнения 120 °С.

Температура максимальная в термостойком исполнении 250 °С.

Климатическое исполнение - ХЛ по ГОСТ 15150-69.

Коррозионно-стойкое исполнение К1 (CO_2 менее 6 %).

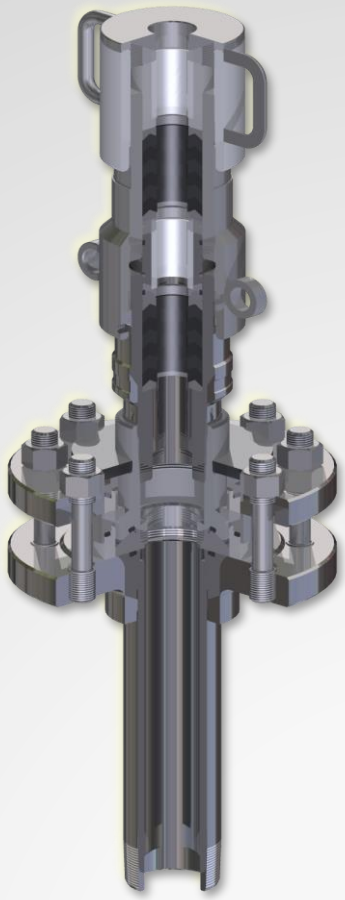

НОВЫЕ РАЗРАБОТКИ

ООО НАУЧНО ПРОИЗВОДСТВЕННАЯ ФИРМА КУБАНЬНЕФТЕМАШ

НАСОС СКВАЖИННЫЙ ШТАНГОВЫЙ 25-175-RHAM 7-11-0-11

Насос 25 – 175 – RHAM 7 – 11 – 0 – 11 предназначен для откачивания пластовой жидкости из глубоких нефтяных скважин, расположенных в районах с умеренным и холодным климатом.
Ход 2500 мм.
Температура перекачиваемой жидкости не более Т 300 °С.

Теоретическая производительность при 10 качаниях в мин - 53,80 м^3/сут.

ПРЕИМУЩЕСТВА:

1. **Значительно увеличивает показатели прироста добычи нефти.**
2. **Закачка пара без извлечения насоса из скважины при совместном использовании с термостойким пакером.**
3. **Повышена долговечность насоса устранена проблема заклинивания плунжера в насосе за счет постоянного контакта плунжера и цилиндра, т.е. длина плунжера значительно превышает длину цилиндра, при этом механические примеси практически не заносятся в плунжерный зазор.**
4. **Увеличивает межремонтный период скважин в среднем на 2,2 раза.**
5. **Износокоррозионностойкое покрытие плунжера и внутреннего канала цилиндра.**

ДОПОЛНИТЕЛЬНАЯ КОМПЛЕКТАЦИЯ

По желанию Заказчика насосы могут быть поставлены в комплектации с доп. оборудованием:

- **Замковой опорой**
- **Газопесочным якорем**
- **Фильтром песочным**

ООО НАУЧНО ПРОИЗВОДСТВЕННАЯ ФИРМА КУБАНЬНЕФТЕМАШ

НОВЫЕ РАЗРАБОТКИ

ДИФФЕРЕНЦИАЛЬНЫЙ НАСОС СКВАЖИННЫЙ 25-225х175 ТНМ-11-14

Дифференциальный насос скважинный 25-225х175 ТНМ-11-14 для добычи высоковязкой нефти.
Ход плунжеров 3000 мм.
Температура перекачиваемой жидкости не более Т 300 °С.
Теоретическая производительность при 10 двойных ходах в мин - 76,6 м³/сут.

ПРЕИМУЩЕСТВА:

1. Высокая надежность работы при добыче высоковязкой нефти с высоким содержанием свободного газа.
2. Закачка пара без извлечения насоса из скважины.
3. Конструкция насоса с короткими цилиндрами и длинными штоками улучшает очищаемость от отложений поверхности плунжеров, тем самым снижается усилие перемещения штока в обоих направлениях.
4. Кобальтовые сплавы клапанных пар и высоколегированные хромсодержащие стали деталей клапанных узлов способствует безотказной работе в нефтяной среде.
5. Подпружиненный нагнетательный и тарельчатый самоустанавливающийся клапаны, со специальной подвеской нижнего плунжера позволяет использовать насос в наклонных скважинах.
6. Крепление насоса к колонне НКТ резьбовое, плунжер поднимается с колонной штанг, что позволяет проводить паротепловую обработку пласта или ревизию плунжеров и деталей клапанов без демонтажа цилиндров.
7. Износокоррозионностойкое покрытие плунжера и внутреннего канала цилиндра.

ДОПОЛНИТЕЛЬНАЯ КОМПЛЕКТАЦИЯ

По желанию Заказчика насосы могут быть поставлены в комплектации с доп. оборудованием:
• Автосцепом • Газопесочным якорем • Песочным якорем • Фильтром песочным

ЗАДАЧИ:
БОРЬБА С ПАРАФИНООТЛОЖЕНИЯМИ И ПЕСКОПРОЯВЛЕНИЯМИ

РЕШЕНИЕ:
РАЗРАБОТАН НАСОС ДЛЯ РЕШЕНИЯ ЭТИХ ЗАДАЧ

РЕЗУЛЬТАТ:
ВЫСОКАЯ НАДЕЖНОСТЬ РАБОТЫ ПРИ ВЯЗКОСТИ 25 мПа*с
СОДЕРЖАНИЕ МЕХ.ПРИМЕСЕЙ ДО 2,5 г/л

АВАРИЙНО-ЛОВИЛЬНЫЙ ИНСТРУМЕНТ

ООО НАУЧНО ПРОИЗВОДСТВЕННАЯ ФИРМА КУБАНЬНЕФТЕМАШ

АВАРИЙНО-ЛОВИЛЬНЫЙ ИНСТРУМЕНТ ДЛЯ КОЛОННЫ Ø114 ММ

Разрабатывается аварийно-ловильный инструмент для колонны ø114 мм.

Труболовки внутренняя ТВ и внутренняя освобождающаяся ТВО предназначены для извлечения колонны аварийных труб оставшейся в скважине, по частям путем отворачивания, в случае прихвата, либо целиком путем расхаживания.

Метчик ловильный гладкий предназначен для захвата за внутреннюю поверхность и последующего извлечения трубчатых элементов колонн при проведении ловильных работ в скважинах.

Метчик ловильный предназначен для захвата путем врезания ввинчиванием во внутреннюю поверхность и последующего извлечения трубчатых элементов колонн при проведении ловильных работ в скважинах.

ПАТЕНТ НА ИЗОБРЕТЕНИЕ № 2436997
ЗАМКОВАЯ ОПОРА ВСТАВНОГО СКВАЖИННОГО НАСОСА

ООО НАУЧНО ПРОИЗВОДСТВЕННАЯ ФИРМА КУБАНЬНЕФТЕМАШ

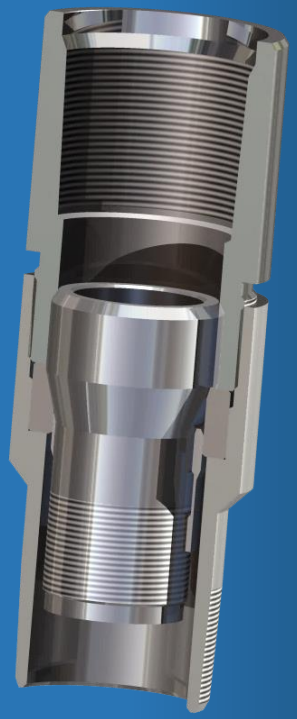

Авторы:

- ► Талалай С. Н.
- ► Коршунов В. Н.
- ► Машков В. А.

РОССИЙСКАЯ ФЕДЕРАЦИЯ

ПАТЕНТ

НА ИЗОБРЕТЕНИЕ

№ 2436997

ЗАМКОВАЯ ОПОРА ВСТАВНОГО СКВАЖИННОГО НАСОСА

Патентообладатель(ли): *Общество с ограниченной ответственностью "Научно-Производственная Фирма Кубаньнефтемаш" (RU)*

Автор(ы): *см. на обороте*

Заявка № 2010122098

Приоритет изобретения 31 мая 2010 г.

Зарегистрировано в Государственном реестре изобретений Российской Федерации 20 декабря 2011 г.

Срок действия патента истекает 31 мая 2030 г.

Руководитель Федеральной службы по интеллектуальной собственности, патентам и товарным знакам

Б.П. Симонов

ПАТЕНТ НА ИЗОБРЕТЕНИЕ № 2441180
УПЛОТНЕНИЕ ЦИЛИНДРОПЛУНЖЕРНОЙ ПАРЫ

ООО НАУЧНО ПРОИЗВОДСТВЕННАЯ ФИРМА КУБАНЬНЕФТЕМАШ

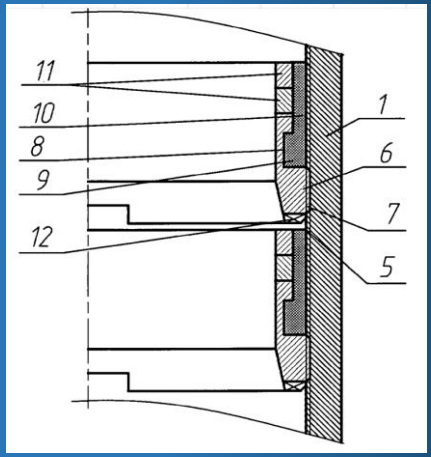

Авторы:

- ► Талалай С. Н.
- ► Коршунов В. Н.
- ► Машков В. А.

РОССИЙСКАЯ ФЕДЕРАЦИЯ

ПАТЕНТ

НА ИЗОБРЕТЕНИЕ

№ 2441180

УПЛОТНЕНИЕ ЦИЛИНДРОПЛУНЖЕРНОЙ ПАРЫ

Патентообладатель(ли): *Общество с ограниченной ответственностью "Научно-Производственная Фирма Кубаньнефтемаш" (RU)*

Автор(ы): *см. на обороте*

Заявка № 2010122107

Приоритет изобретения 31 мая 2010 г.

Зарегистрировано в Государственном реестре изобретений Российской Федерации 27 января 2012 г.

Срок действия патента истекает 31 мая 2030 г.

Руководитель Федеральной службы по интеллектуальной собственности

Б.П. Симонов

ПАТЕНТ НА ИЗОБРЕТЕНИЕ № 2440483
УПЛОТНИТЕЛЬНЫЙ УЗЕЛ ТЕРМОСТОЙКОГО ПАКЕРА

ООО НАУЧНО ПРОИЗВОДСТВЕННАЯ ФИРМА КУБАНЬНЕФТЕМАШ

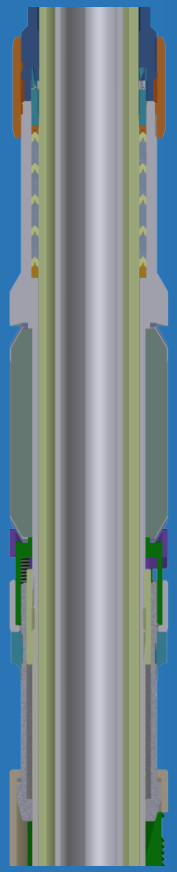

Авторы:

- ► Талалай С. Н.
- ► Коршунов В. Н.
- ► Машков В. А.

РОССИЙСКАЯ ФЕДЕРАЦИЯ

ПАТЕНТ

НА ИЗОБРЕТЕНИЕ

№ 2440483

УПЛОТНИТЕЛЬНЫЙ УЗЕЛ ТЕРМОСТОЙКОГО ПАКЕРА

Патентообладатель(ли): *Общество с ограниченной ответственностью "Научно Производственная Фирма Кубаньнефтемаш" (RU)*

Автор(ы): *см. на обороте*

Заявка № 2010122108

Приоритет изобретения 31 мая 2010 г.

Зарегистрировано в Государственном реестре изобретений Российской Федерации 20 января 2012 г.

Срок действия патента истекает 31 мая 2030 г.

Руководитель Федеральной службы по интеллектуальной собственности, патентам и товарным знакам

Б.П. Симонов

ПАТЕНТ НА ИЗОБРЕТЕНИЕ № 2443926
ТЕРМОСТОЙКАЯ ШИБЕРНАЯ ЗАДВИЖКА

ООО НАУЧНО ПРОИЗВОДСТВЕННАЯ ФИРМА КУБАНЬНЕФТЕМАШ

Авторы:

- ► Талалай С. Н.
- ► Коршунов В. Н.
- ► Машков В. А.

РОССИЙСКАЯ ФЕДЕРАЦИЯ

ПАТЕНТ

НА ИЗОБРЕТЕНИЕ

№ 2443926

ТЕРМОСТОЙКАЯ ШИБЕРНАЯ ЗАДВИЖКА

Патентообладатель(ли): *Общество с ограниченной ответственностью "Научно-Производственная Фирма Кубаньнефтемаш" (RU)*

Автор(ы): *см. на обороте*

Заявка № 2010122105

Приоритет изобретения 31 мая 2010 г.

Зарегистрировано в Государственном реестре изобретений Российской Федерации *27 февраля 2012 г.*

Срок действия патента истекает 31 мая 2030 г.

Руководитель Федеральной службы по интеллектуальной собственности

Б.П. Симонов

ПАТЕНТ НА ИЗОБРЕТЕНИЕ № 2467235
ЗАДВИЖКА ШИБЕРНАЯ

ООО НАУЧНО ПРОИЗВОДСТВЕННАЯ ФИРМА КУБАНЬНЕФТЕМАШ

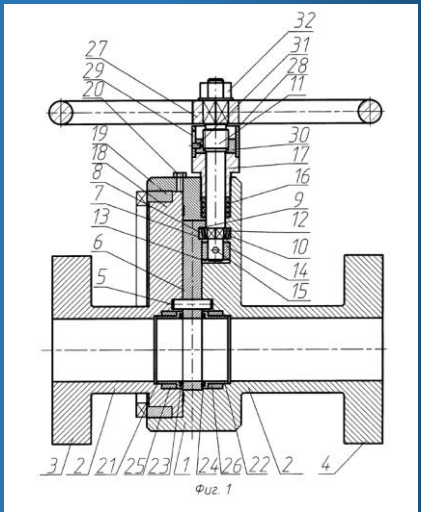

Фиг. 1

Авторы:

- ► Талалай С. Н.
- ► Коршунов В. Н.
- ► Машков В. А.

РОССИЙСКАЯ ФЕДЕРАЦИЯ

ПАТЕНТ

НА ИЗОБРЕТЕНИЕ

№ 2467235

ЗАДВИЖКА ШИБЕРНАЯ

Патентообладатель(ли): *Общество с ограниченной ответственностью "Научно Производственная Фирма Кубаньнефтемаш" (RU)*

Автор(ы): *см. на обороте*

Заявка № 2010122094

Приоритет изобретения 31 мая 2010 г.

Зарегистрировано в Государственном реестре изобретений Российской Федерации 20 ноября 2012 г.

Срок действия патента истекает 31 мая 2030 г.

Руководитель Федеральной службы по интеллектуальной собственности

Б.П. Симонов

ПАТЕНТ НА ИЗОБРЕТЕНИЕ № 2482263
ТЕРМОСТОЙКИЙ ПАКЕР

ООО НАУЧНО ПРОИЗВОДСТВЕННАЯ ФИРМА КУБАНЬНЕФТЕМАШ

Авторы:

- ► Талалай С. Н.
- ► Коршунов В. Н.
- ► Машков В. А.

РОССИЙСКАЯ ФЕДЕРАЦИЯ

ПАТЕНТ

НА ИЗОБРЕТЕНИЕ

№ 2482263

ТЕРМОСТОЙКИЙ ПАКЕР

Патентообладатель(ли): *Общество с ограниченной ответственностью "Научно Производственная Фирма Кубаньнефтемаш" (RU)*

Автор(ы): *см. на обороте*

Заявка № 2010124780

Приоритет изобретения 16 июня 2010 г.

Зарегистрировано в Государственном реестре изобретений Российской Федерации 20 мая 2013 г.

Срок действия патента истекает 16 июня 2030 г.

Руководитель Федеральной службы по интеллектуальной собственности

Е.П. Семенов

ПАТЕНТ НА ИЗОБРЕТЕНИЕ № 2789645
ПАКЕР ТЕРМОСТОЙКИЙ С ПЕРЕКЛЮЧАТЕЛЕМ ПОТОКОВ

ООО НАУЧНО ПРОИЗВОДСТВЕННАЯ ФИРМА КУБАНЬНЕФТЕМАШ

Авторы:

- ► **Наниш С. В.**
- ► **Голев К. В.**

РОССИЙСКАЯ ФЕДЕРАЦИЯ

ПАТЕНТ

НА ИЗОБРЕТЕНИЕ

№ 2789645

ПАКЕР ТЕРМОСТОЙКИЙ С ПЕРЕКЛЮЧАТЕЛЕМ ПОТОКОВ

Патентообладатель: *Общество с ограниченной ответственностью "НПФ КУБАНЬНЕФТЕМАШ" (RU)*

Авторы: *Наниш Сергей Владимирович (RU), Голев Константин Викторович (RU)*

Заявка № **2021125451**
Приоритет изобретения **30 августа 2021 г.**
Дата государственной регистрации в Государственном реестре изобретений Российской Федерации **06 февраля 2023 г.**
Срок действия исключительного права на изобретение истекает **30 августа 2041 г.**

Руководитель Федеральной службы по интеллектуальной собственности

Ю.С. Зубов

ПАТЕНТ НА ИЗОБРЕТЕНИЕ № 2781716
ПЕРЕКЛЮЧАТЕЛЬ ПОТОКОВ

ООО НАУЧНО ПРОИЗВОДСТВЕННАЯ ФИРМА КУБАНЬНЕФТЕМАШ

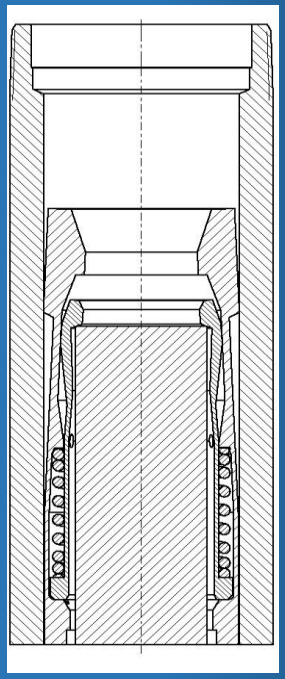

Авторы:

- ► **Наниш С. В.**
- ► **Голев К. В.**

РОССИЙСКАЯ ФЕДЕРАЦИЯ

ПАТЕНТ

НА ИЗОБРЕТЕНИЕ

№ 2781716

ПЕРЕКЛЮЧАТЕЛЬ ПОТОКОВ

Патентообладатель: *Общество с ограниченной ответственностью "НПФ КУБАНЬНЕФТЕМАШ" (RU)*

Авторы: *Голев Константин Викторович (RU), Наниш Сергей Владимирович (RU)*

Заявка № **2022105703**
Приоритет изобретения **03 марта 2022 г.**
Дата государственной регистрации
в Государственном реестре изобретений
Российской Федерации **17 октября 2022 г.**
Срок действия исключительного права
на изобретение истекает **03 марта 2042 г.**

Руководитель Федеральной службы по интеллектуальной собственности

Ю.С. Зубов

ООО НАУЧНО ПРОИЗВОДСТВЕННАЯ ФИРМА
КУБАНЬНЕФТЕМАШ

ООО «НПФ КУБАНЬНЕФТЕМАШ»

НАША КОМПАНИЯ ПРЕДОСТАВЛЯЕТ ПОЛНЫЙ СПЕКТР СЕРВИСНЫХ УСЛУГ, РАЗРАБАТЫВАЕТ, ИЗГОТАВЛИВАЕТ И СЕРТИФИЦИРУЕТ ЛЮБОЕ НЕСТАНДАРТНОЕ ОБОРУДОВАНИЕ ПО ЖЕЛАНИЮ ЗАКАЗЧИКА. ПОСТАВКА ВСЕГО ОБОРУДОВАНИЯ МОЖЕТ СОПРОВОЖДАТЬСЯ СЕРВИСНЫМ ОБСЛУЖИВАНИЕМ И ОКАЗАНИЕМ НАУЧНО-ТЕХНИЧЕСКОЙ ПОМОЩИ.

КОНТАКТЫ:

РФ, 353302, Краснодарский край, Абинский район, пгт.Ахтырский, ул. Механизаторов, 1

+7 (86150) 3-31-32 - Коммерческий отдел
+7 (86150) 3-31-52 – Секретариат

Отдел продаж: sales@npf-kubanneftemash.ru
Отдел маркетинга: marketing@npf-kubanneftemash.ru

www. npf-kubanneftemash.ru