ООО НАУЧНО ПРОИЗВОДСТВЕННАЯ ФИРМА
КУБАНЬНЕФТЕМАШ

КАТАЛОГ УЗЛОВ И ДЕТАЛЕЙ ДЛЯ ТЕХНОЛОГИЧЕСКИХ УСТРОЙСТВ И ТРУБОПРОВОДОВ

Россия, Краснодарский край
пгт.Ахтырский, ул. Механизаторов, 1
Тел/факс: (86150) 3-31-32, 3-31-52
www.npf-kubanneftemash.ru

СОДЕРЖАНИЕ:

О компании 2

Узлы и детали для технологических устройств и трубопроводов (мобильных паропроводов) 3

Готовые узлы и детали для технологических устройств и трубопроводов 9

Монтаж паропровода мобильного 11

Контактная информация 12

О КОМПАНИИ

ООО «НПФ КУБАНЬНЕФТЕМАШ» С 2006 ГОДА АКТИВНО ЗАНИМАЕТСЯ РАЗРАБОТКОЙ, ПРОИЗВОДСТВОМ И ПОСТАВКОЙ ИННОВАЦИОННОГО ИМПОРТОЗАМЕЩАЮЩЕГО ТЕРМОСТОЙКОГО ОБОРУДОВАНИЯ ВЫСОЧАЙШЕГО КАЧЕСТВА, ГАРАНТИРУЮЩЕГО ПРОВЕДЕНИЕ ПОЛНОГО ПРОЦЕССА ТЕРМИЧЕСКОЙ ОБРАБОТКИ МЕСТОРОЖДЕНИЙ СВЕРХВЯЗКОЙ НЕФТИ (СВН).

КЛЮЧЕВЫЕ КАЧЕСТВА КОМПАНИИ:

Клиентоориентированность

Разработка, изготовление и сертификация инновационного нефтепромыслового оборудования любой сложности по техническому заданию Заказчика. Компания в короткие сроки реагирует на меняющиеся потребности Заказчика.

Высокий производственный и научно-технический уровень

Полный цикл производства в рамках одного предприятия. Тщательный контроль качества изготавливаемого оборудования на всех этапах технического и производственного процесса. Наличие собственного конструкторского бюро, огромного опыта, использование передовых технологий производства, многочисленные патенты на изобретения делают ООО «НПФ Кубаньнефтемаш» одной из лидирующих компаний по стране.

Постоянное улучшение и обеспечение высокого качества

Создание принципиально новых и эффективных подходов для решения производственных задач. Высочайший уровень качества выпускаемой продукции, максимальная оптимизация и автоматизация процессов. Всё это позволяет увеличивать объемы добычи полезных ископаемых, совершенствовать технологии строительства скважин.

Широкий спектр продукции

Широкий спектр товаров и промышленного оборудования как для корпоративных, так и для частных клиентов.

Сервис на высшем уровне

Полный спектр сервисных услуг и инженерное сопровождение оборудования. Постоянная обратная связь, обеспечивающая высокий уровень технической поддержки. Доставка точно в срок.

УЗЛЫ И ДЕТАЛИ ДЛЯ ТЕХНОЛОГИЧЕСКИХ УСТРОЙСТВ И ТРУБОПРОВОДОВ (МОБИЛЬНЫХ ПАРОПРОВОДОВ)

Секции трубопровода входят в состав комплекса термостойкого оборудования, для использования технологии добычи нефти методом теплового воздействия на пласт. В качестве внешнего теплоизоляционного слоя используются жёсткие теплоизоляционные цилиндры с внешним защитным экраном из листа толщиной s=0,8-1 мм. Для удобства монтажа в секции вмонтированы специальные опорные площадки и захваты.

НАЗНАЧЕНИЕ: Для транспортирования технологических жидкостей, насыщенного пара, горячей воды, от различного вида мобильных тепло-генераторных установок до арматуры устья скважин и от скважины.

ПРЕИМУЩЕСТВА:

- Сохранение энергии при передаче теплоносителя от мобильных тепло-генераторных установок до арматуры устья скважин
- Секции узлов и деталей являются готовыми изделиями, контроль производства обеспечивается в заводских условиях
- Не требуют установки постоянных опор
- Возможность повторного применения без необходимости проведения сварных работ
- Сокращаются сроки запуска подачи теплоносителя в скважину;
- Отсутствие потребности оборудовать паропровод теплоизоляцией;
- Короткие сроки монтажа паропровода мобильного
- Секционный состав узлов различной длины позволяет смонтировать паропровод любой конфигурации и траектории
- Малая металлоемкость оборудования позволяет применять более легкую спецтехнику для монтажа и транспортировки
- Легкость при монтаже и транспортировке
- Сохранение нормативного уровня тепловых потерь и безопасной для человека температуры наружных поверхностей
- Ограничивается риск замерзания труб в случае периодов неиспользования установок в условиях холодного климата
- Компенсация температурных удлинений прямых участков трубопровода

➢ Применяемое в секциях соединение типа Грейлок обеспечит повышенную надежность соединения труб паропровода по отношению к фланцевому соединению. Осевая нагрузка во фланцевом соединении (рисунок 1б), возникающая за счет температурных расширений труб, передается непосредственно на уплотнительный элемент, что может вызвать разгерметизацию узла уплотнения после понижения температуры труб. В соединении типа Грейлок (рисунок 1а) кромка уплотнения линзы не испытывает дополнительных деформаций, за счет того, что нагрузка передается к кольцевому ребру линзы.

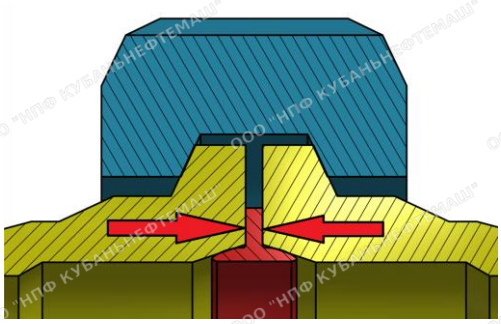

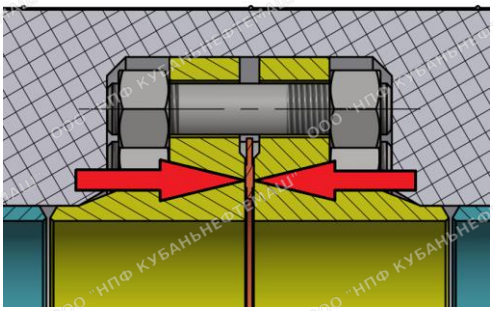

а **б**

Рисунок 1 — Схема сил действующих в узле линзовом (а) и фланцевом

Технические характеристики	
Параметры	**Значение**
Применяемый теплоноситель	пар, горячая вода
Наружный диаметр трубы, мм	76
Внутренний диаметр трубы, мм	58
Наружный диаметр кожуха, мм	315
Температура рабочей среды, ^{0}С	350
Рабочее давление, МПа	16
Температура на поверхности кожуха не более, ^{0}С	55
Температура окружающей среды °С	-40
Применяемая теплоизоляция	Гранулированное пеностекло
Марка стали паропроводящей трубы	09Г2С
Кожух спирально-набитой из оцинкованной стали толщиной 0,9 мм	

Заказать данное оборудование можно на сайте:

Узел линзовый

Секция угловая 135˚

Секция угловая 90˚

Секция прямая

1м; 1,5м; 2м; 3м; 4м; 6м; 8м

ООО "НПФ КУБАНЬНЕФТЕМАШ"

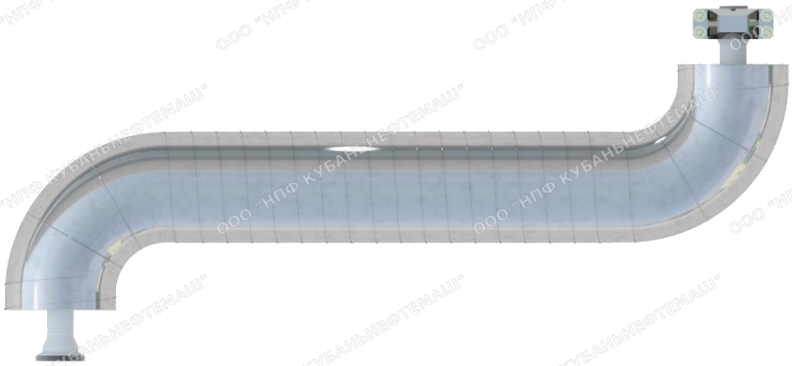

Секция компенсатора

Секция перехода к задвижке

Секция перехода к парогенераторной установке

ООО "НПФ КУБАНЬНЕФТЕМАШ"

Секция дренажная

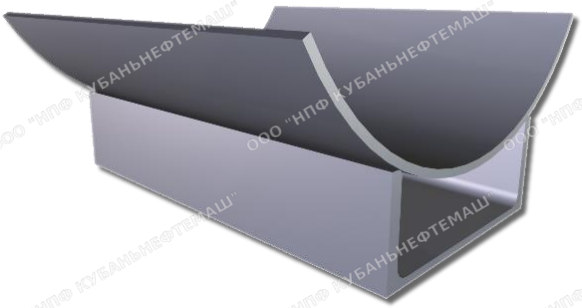

Подставка для секции

ГОТОВЫЕ УЗЛЫ И ДЕТАЛИ ДЛЯ ТЕХНОЛОГИЧЕСКИХ УСТРОЙСТВ И ТРУБОПРОВОДОВ

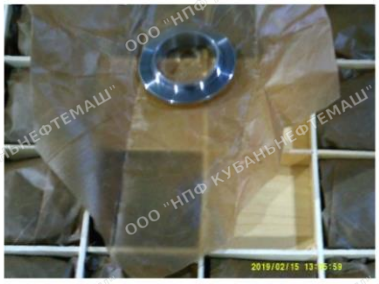

ООО "НПФ КУБАНЬНЕФТЕМАШ"

МОНТАЖ ПАРОПРОВОДА МОБИЛЬНОГО

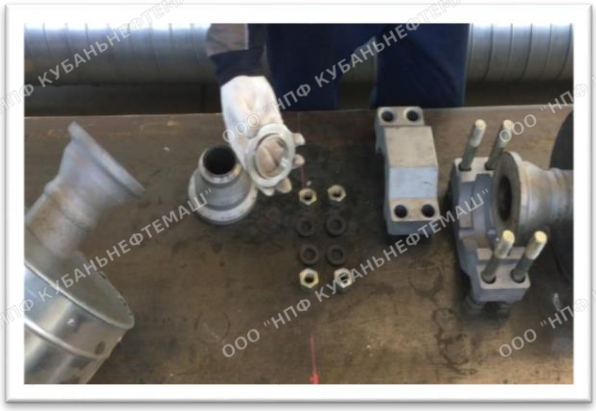

Монтаж не требуют установки постоянных опор и легко осуществляется минимальным количеством персонала без проведения сварочных работ.

ООО НАУЧНО ПРОИЗВОДСТВЕННАЯ ФИРМА
КУБАНЬНЕФТЕМАШ

КОНТАКТНАЯ ИНФОРМАЦИЯ

ООО «НПФ КУБАНЬНЕФТЕМАШ»

Россия, 353302, Краснодарский край, Абинский район,
пгт.Ахтырский, ул. Механизаторов, 1

Телефон/Факс:
+7 (86150) 3-31-32 - Коммерческий отдел
+7 (86150) 3-31-52 – Секретариат

Отдел продаж: sales@npf-kubanneftemash.ru
Отдел маркетинга: marketing@npf-kubanneftemash.ru

www. npf-kubanneftemash.ru